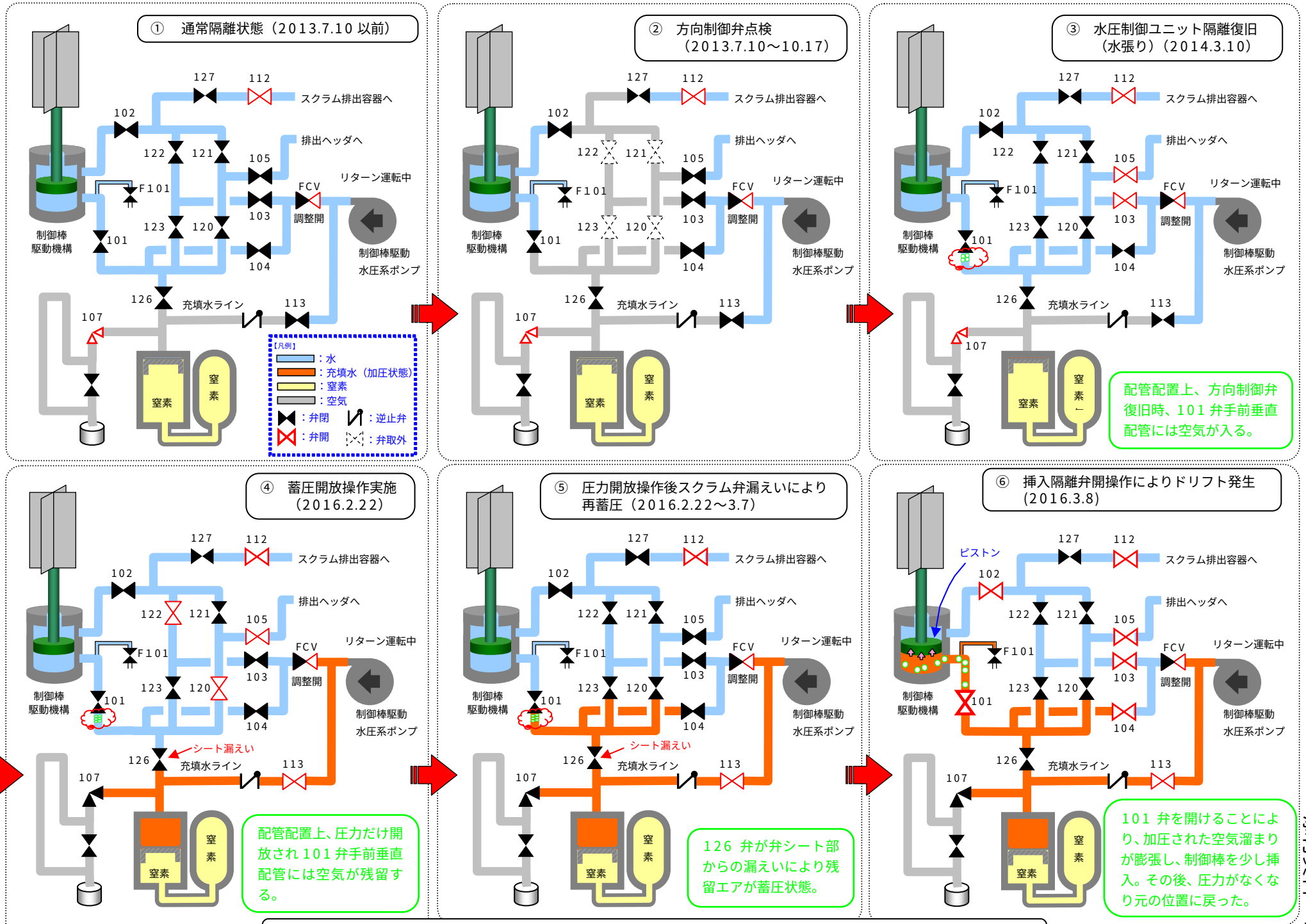

柏崎刈羽原子力発電所５号機　「制御棒の動作　推定メカニズム」