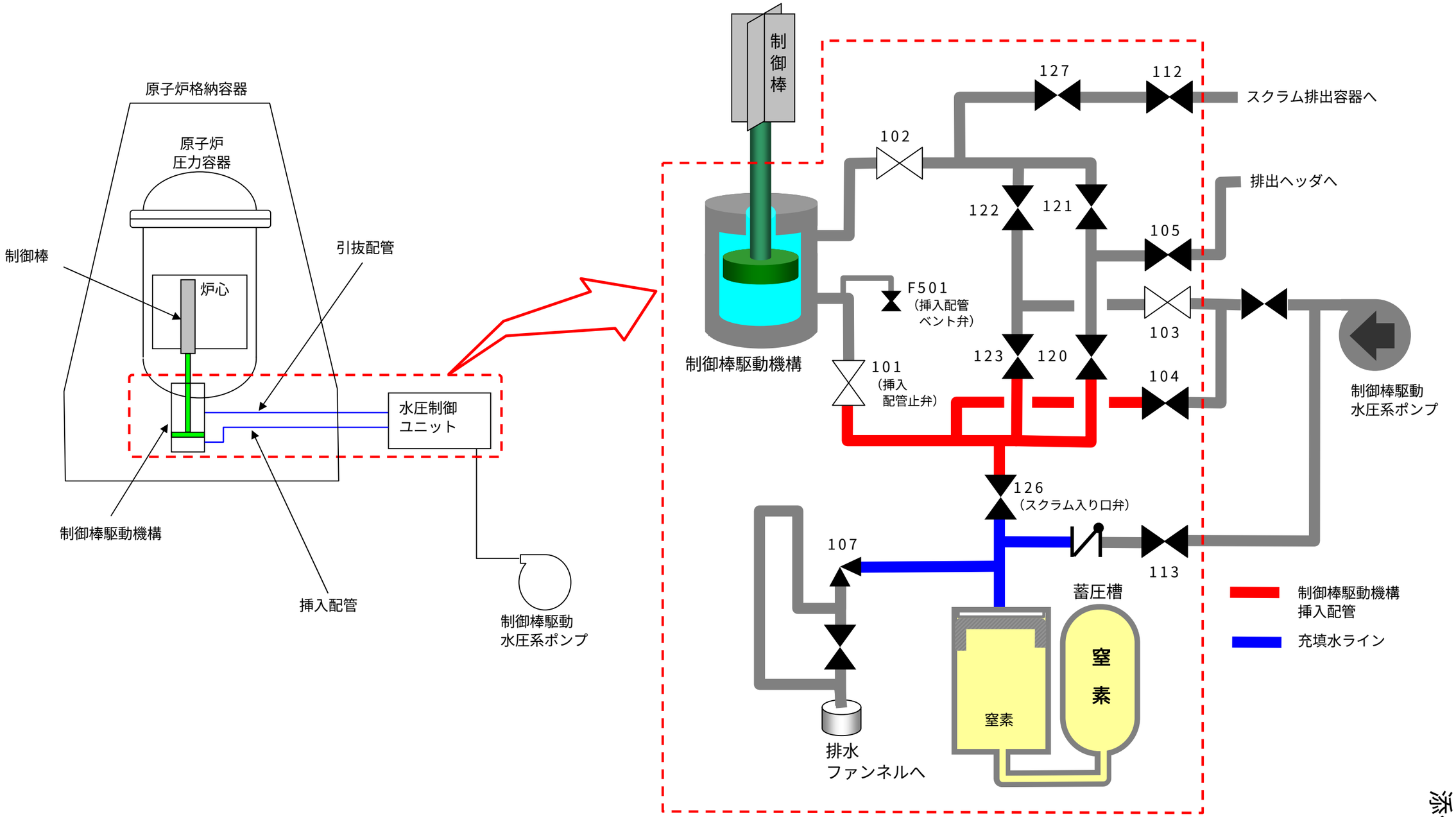

平成 22 年 12 月 1 日の制御棒動作事象時の弁の開閉状態

柏崎刈羽原子力発電所３号機　制御棒駆動水圧系　概略図