福島第一原子力発電所１号機格納容器内のＣＣＤカメラによる調査状況（10月10日実施分）

＜参考資料＞
平成24年10月11日
東京電力株式会社

【ＣＣＤカメラによる調査の作業実績】
●作業人数：51人
●作業時間：10月10日午前10時頃～午後1時頃

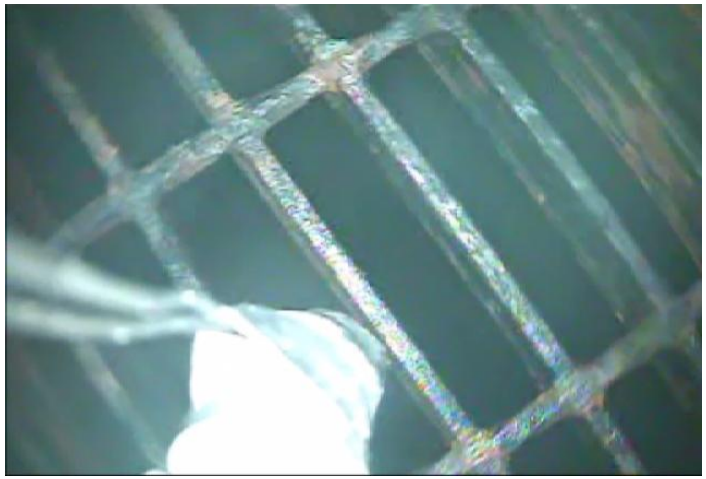

①グレーチング部

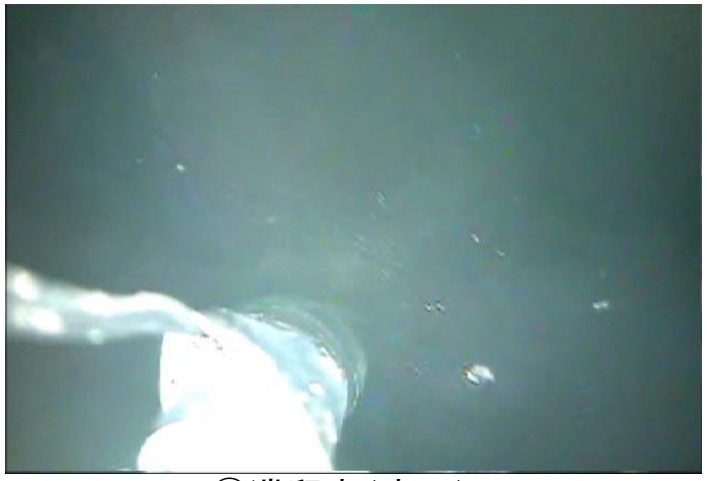

②滞留水（水面）

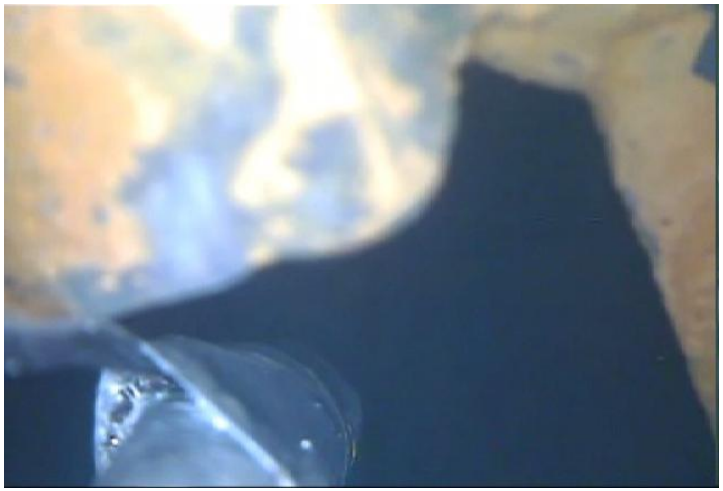

③滞留水（水中）

撮影日：平成24年10月10日
提供：東京電力株式会社

福島第一原子力発電所１号機原子炉格納容器内部調査結果について

平成24年10月11日
東京電力株式会社

【実施事項】

Ｘ１００Ｂペネ（９／２６孔開け加工済）から調査装置を挿入することにより，以下の調査を実施する。

No.	実施日	実施内容	調査装置	個人最大被ばく線量【mSv】
1	10/9	首振りカメラによる内部撮影 （1階グレーチング上部）	パン・チルトカメラ	２．７４
2	10/10	滞留水の水位・雰囲気線量の測定	CCDカメラ 線量測定器	２．１３
3	10/11	ＣＣＤカメラによる内部撮影 （1階グレーチング下部）	CCDカメラ	１．８３
4	10/12	滞留水の採取	サンプリング装置	
5	10/13	常設監視計設置 （雰囲気温度，滞留水温度，滞留水水位）	熱電対，水位センサ	

※計画線量：10mSv/人・日

CCDカメラによる内部撮影（1階グレーチング下部）

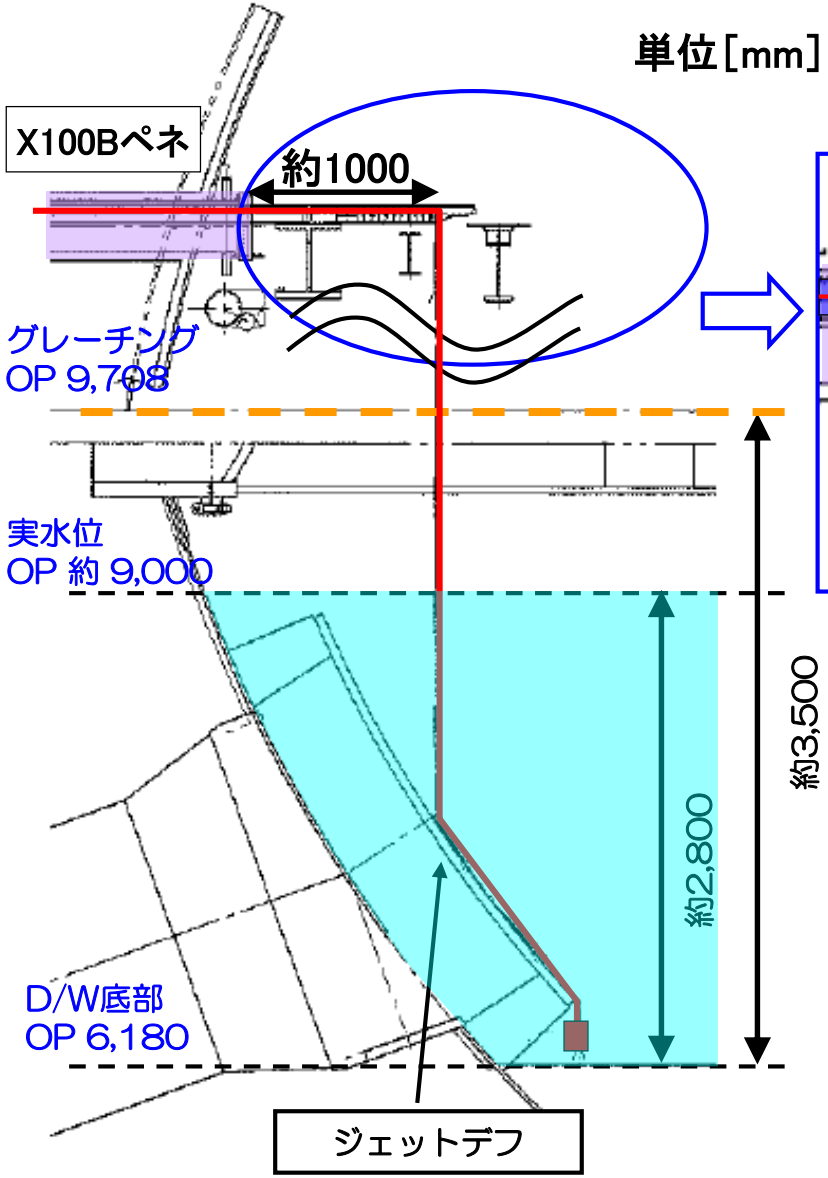

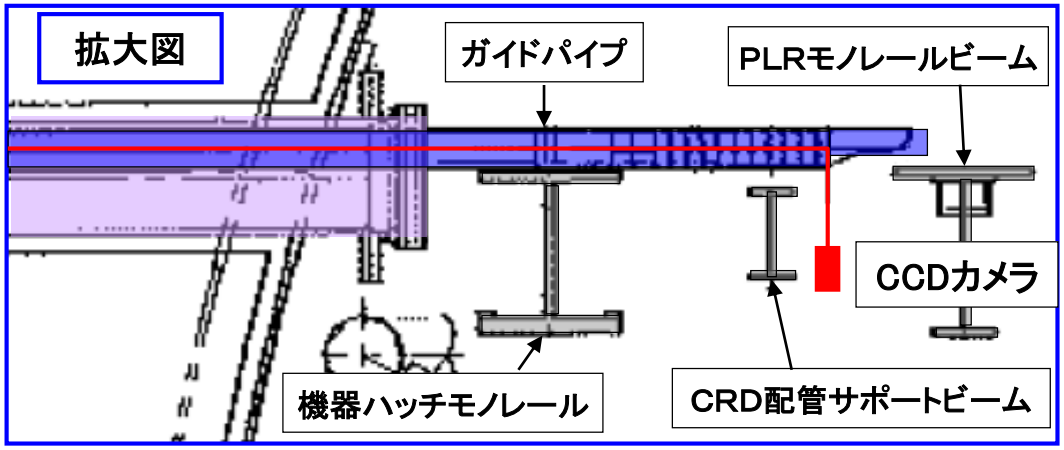

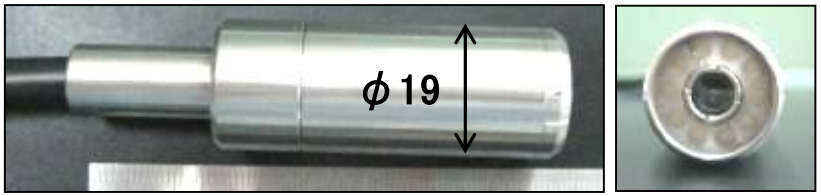

CCDカメラ