Outline of Circulation and Injection System of Cooling Water

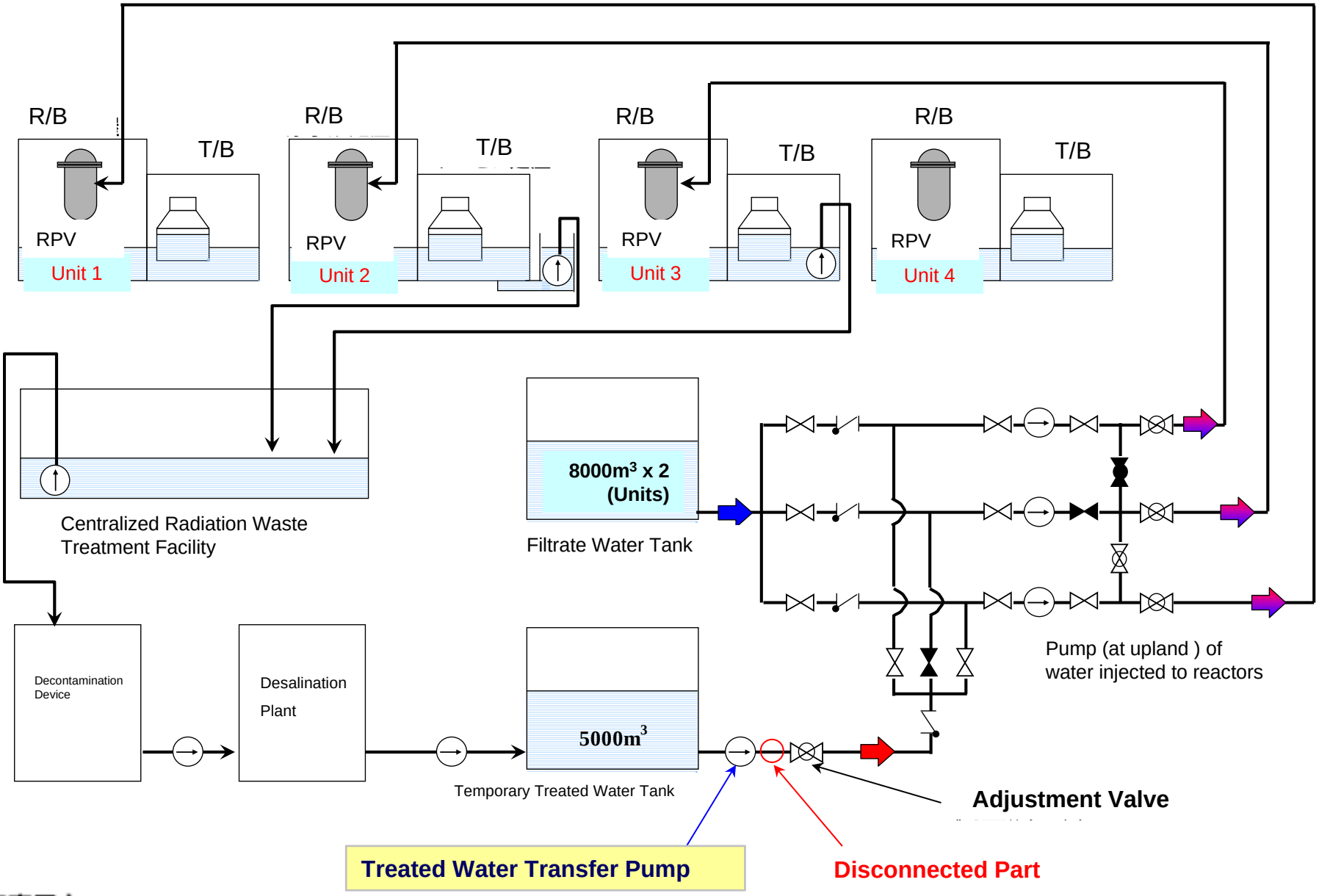

無断複製･転載禁止 東京電力株式会社