「系統情報の公開」に関する留意事項

1. 当社「系統利用に関する情報公表ルール」 に基づき、「予想潮流・系統構成」を公表するものです。

2. 公表する運用容量値は、電圧や系統安定度などの制約により、変わる場合があります。

3. 送電線名に発電所名，需要者名等が含まれている場合には，送電線名を「送電線」としております。

4. 当社の公開する系統アクセス情報を利用される方が，本情報を用いて行う一切の行為について、当社は責任を負いません。

転載禁止　東京電力パワーグリッド株式会社

茨城県　系統構成　マッピング　～154kVの電力系統～

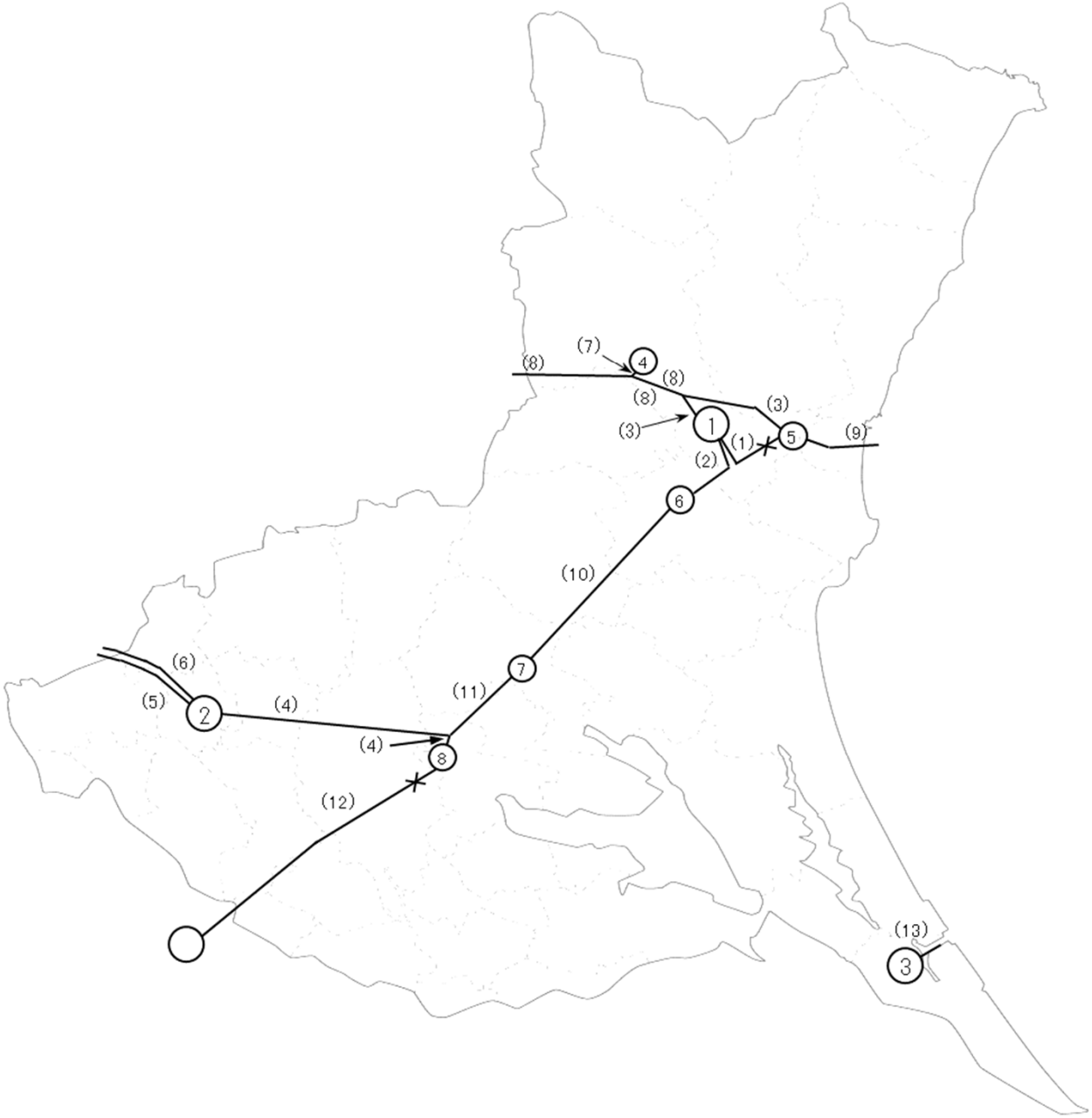

転載禁止　東京電力パワーグリッド株式会社　2025年5月7日

系統構成－154kV　茨城県

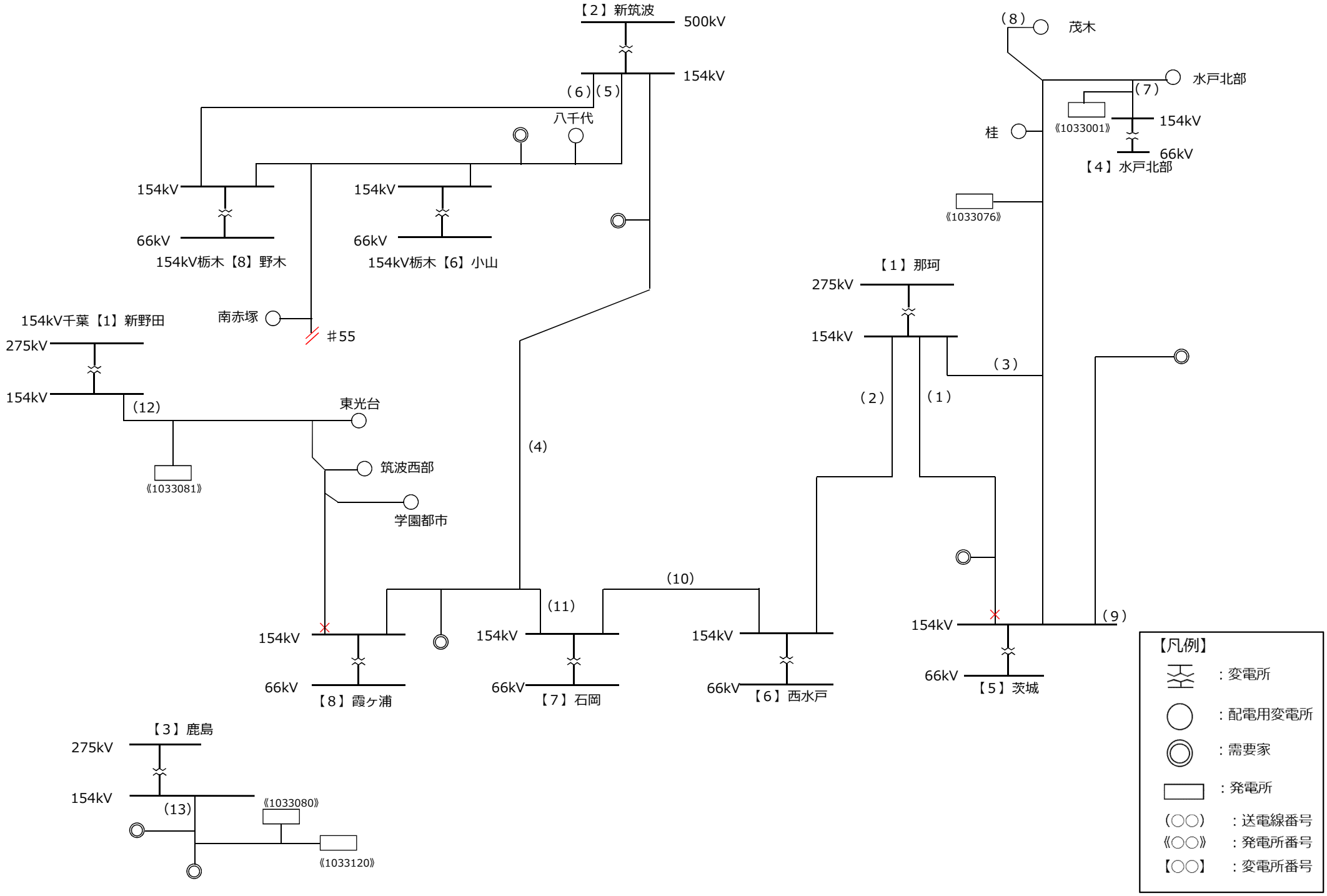

転載禁止　東京電力パワーグリッド株式会社　2025年5月7日

茨城県

予想潮流一覧表～154kVの特高設備～

送電線No			送電線名	電圧(kV)	潮流正方向			回線数	設備容量(100%×回線数)(MW)	運用容量値(MW)	運用容量制約要因	予想潮流(混雑処理前)(MW)
茨城県	154kV	1	西茨線	154	那珂	→	茨城	2	514	290	熱容量	21
茨城県	154kV	2	西水戸線	154	那珂	→	西水戸	2	1,974	1,131	熱容量	−362
茨城県	154kV	3	戸崎線	154	那珂	→	茨城	2	986	565	熱容量	−906
茨城県	154kV	4	筑南線	154	新筑波	→	石岡分岐	2	1,506	870	熱容量	−795
茨城県	154kV	5	八千代線	154	新筑波	→	八千代分岐	2	1,974	1,131	熱容量	1,038
茨城県	154kV	6	野木線	154	新筑波	→	野木	2	1,974	1,131	熱容量	−738
茨城県	154kV	7	水戸北部線・小野線	154	茂木分岐	→	水戸北部	2	410	231	熱容量	−362
茨城県	154kV	8	茨城線	154	茨城分岐	→	茂木	2	294	165	熱容量	−29
茨城県	154kV	9	村松線	154	茨城	→	需要家	2	514	290	熱容量	−82
茨城県	154kV	10	石岡線	154	石岡	→	西水戸	2	1,974	1,131	熱容量	−2
茨城県	154kV	11	新治線	154	霞ケ浦分岐	→	石岡	2	1,078	591	熱容量	−458
茨城県	154kV	12	湖西線	154	新野田	→	霞ケ浦	2	514	290	熱容量	−22
茨城県	154kV	13	送電線	154	鹿島	→	発電所	2	456	270	熱容量	−170

転載禁止　東京電力パワーグリッド株式会社　2025年5月7日

茨城県

予想潮流一覧表～154kVの特高設備～

変電所No			変電所名	電圧(kV) 一次	電圧(kV) 二次	台数	設備容量（100%×台数）（MW）	運用容量値（MW）	運用容量制約要因	予想潮流（混雑処理前）（MW）
茨城県	154kV	1	那珂	275	154	4	1,701	1,530	熱容量	−1,529
茨城県	154kV	2	新筑波	500	154	4	2,825	2,538	熱容量	−1,261
茨城県	154kV	3	鹿島	275	154	2	852	513	熱容量	−170
茨城県	154kV	4	水戸北部	154	66	2	186	114	熱容量	−205
茨城県	154kV	5	茨城	154	66	4	537	429	熱容量	−791
茨城県	154kV	6	西水戸	154	66	3	563	450	熱容量	−397
茨城県	154kV	7	石岡	154	66	4	563	673	熱容量	−685
茨城県	154kV	8	霞ヶ浦	154	66	4	557	444	熱容量	−809

転載禁止　東京電力パワーグリッド株式会社　2025年5月7日

茨城県　系統構成　マッピング　～66kVの電力系統～

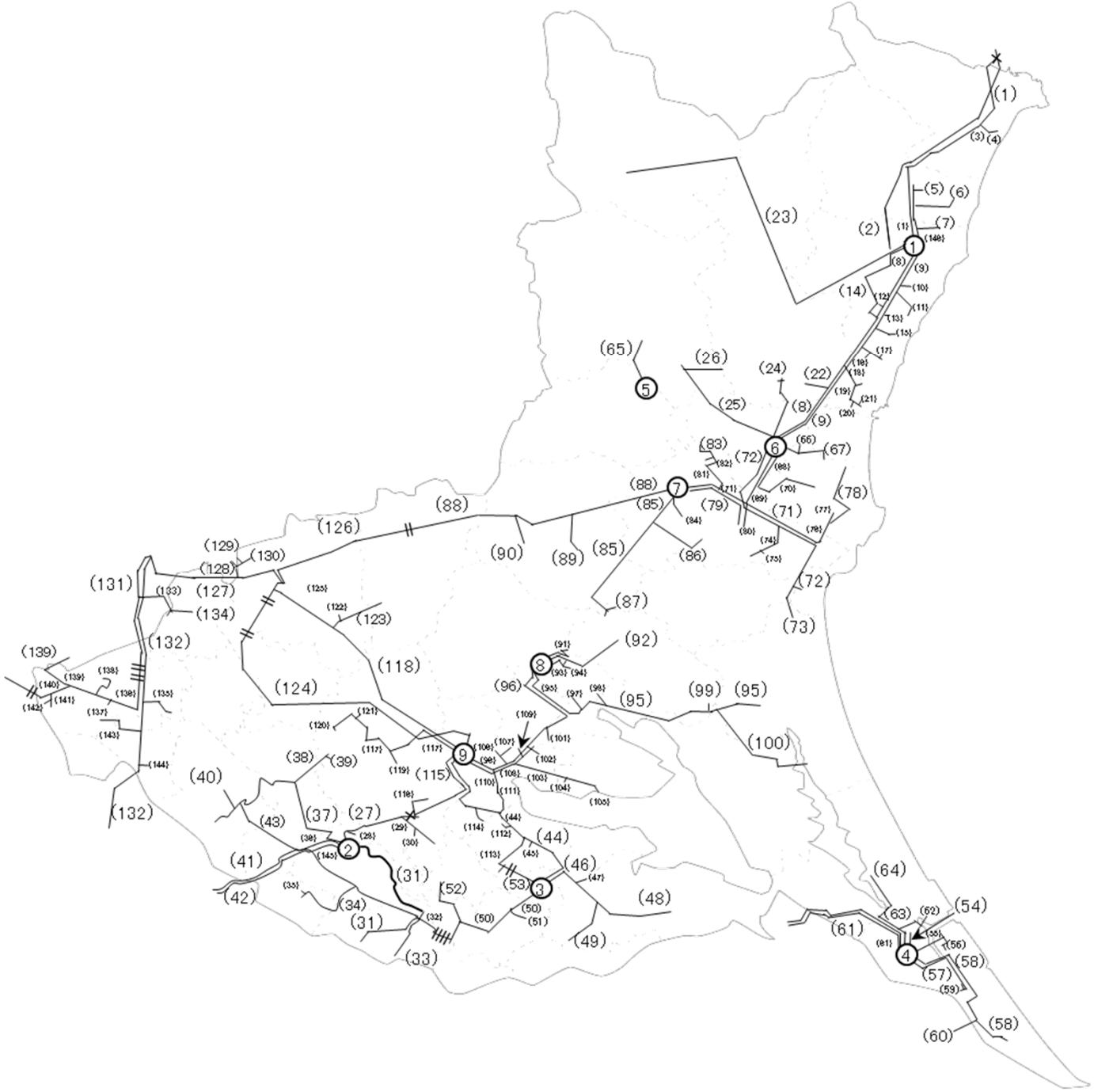

転載禁止　東京電力パワーグリッド株式会社　2025年5月7日

系統構成－66kV　茨城県　常磐系統

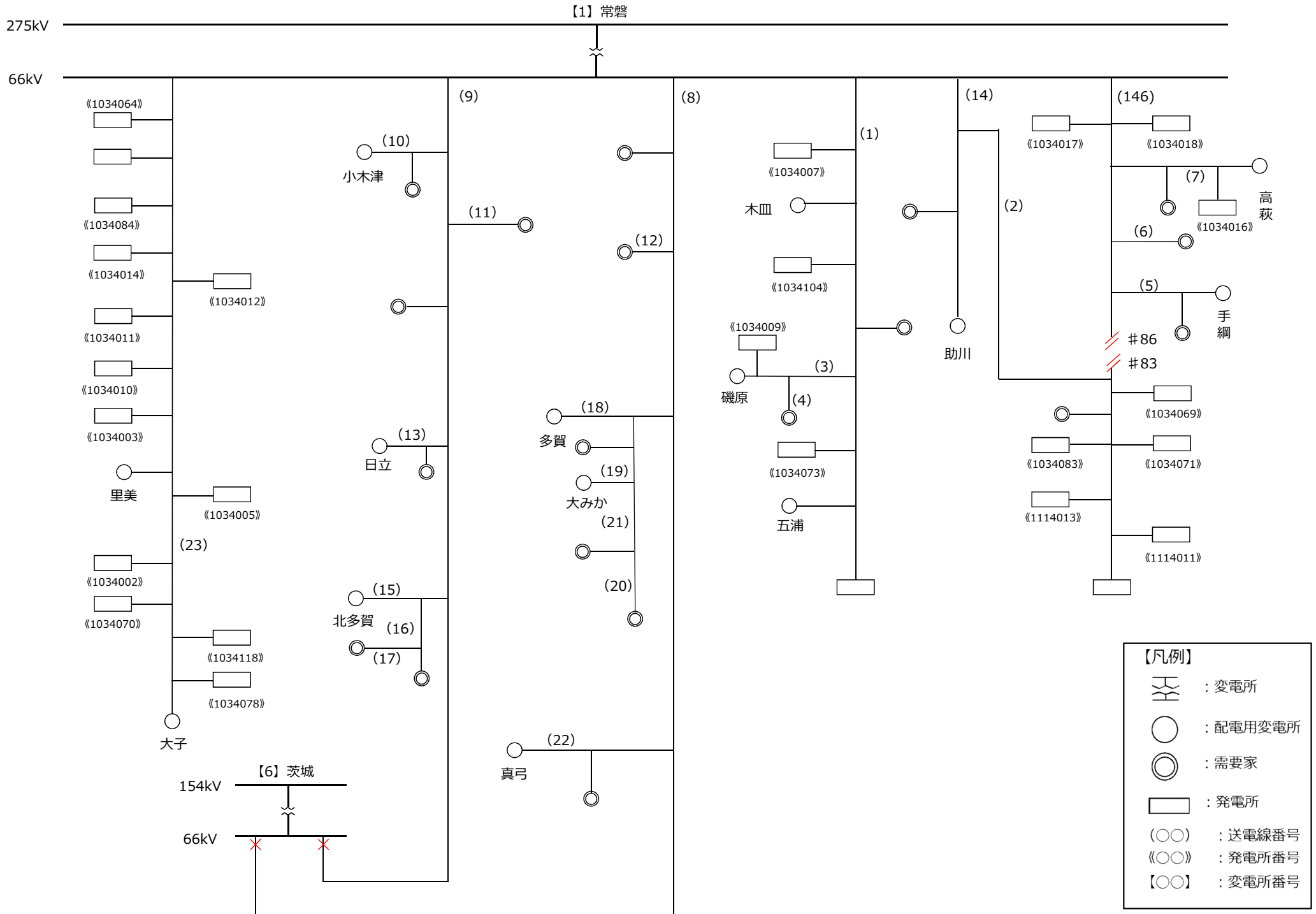

転載禁止　東京電力パワーグリッド株式会社　2025年5月7日

系統構成－66kV　茨城県　常総系統（1）

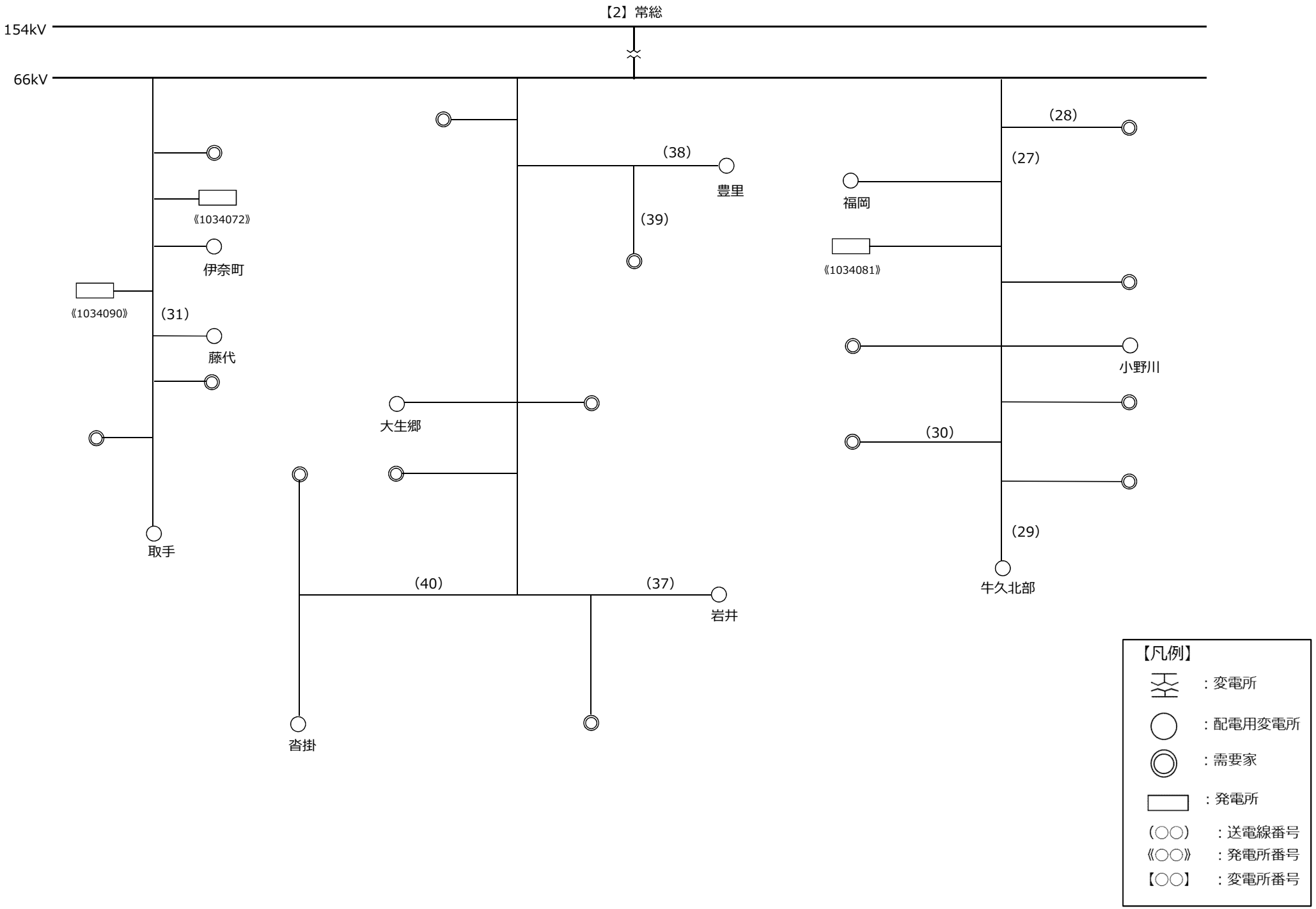

転載禁止　東京電力パワーグリッド株式会社　2025年5月7日

系統構成－66kV　茨城県　常総系統（2）

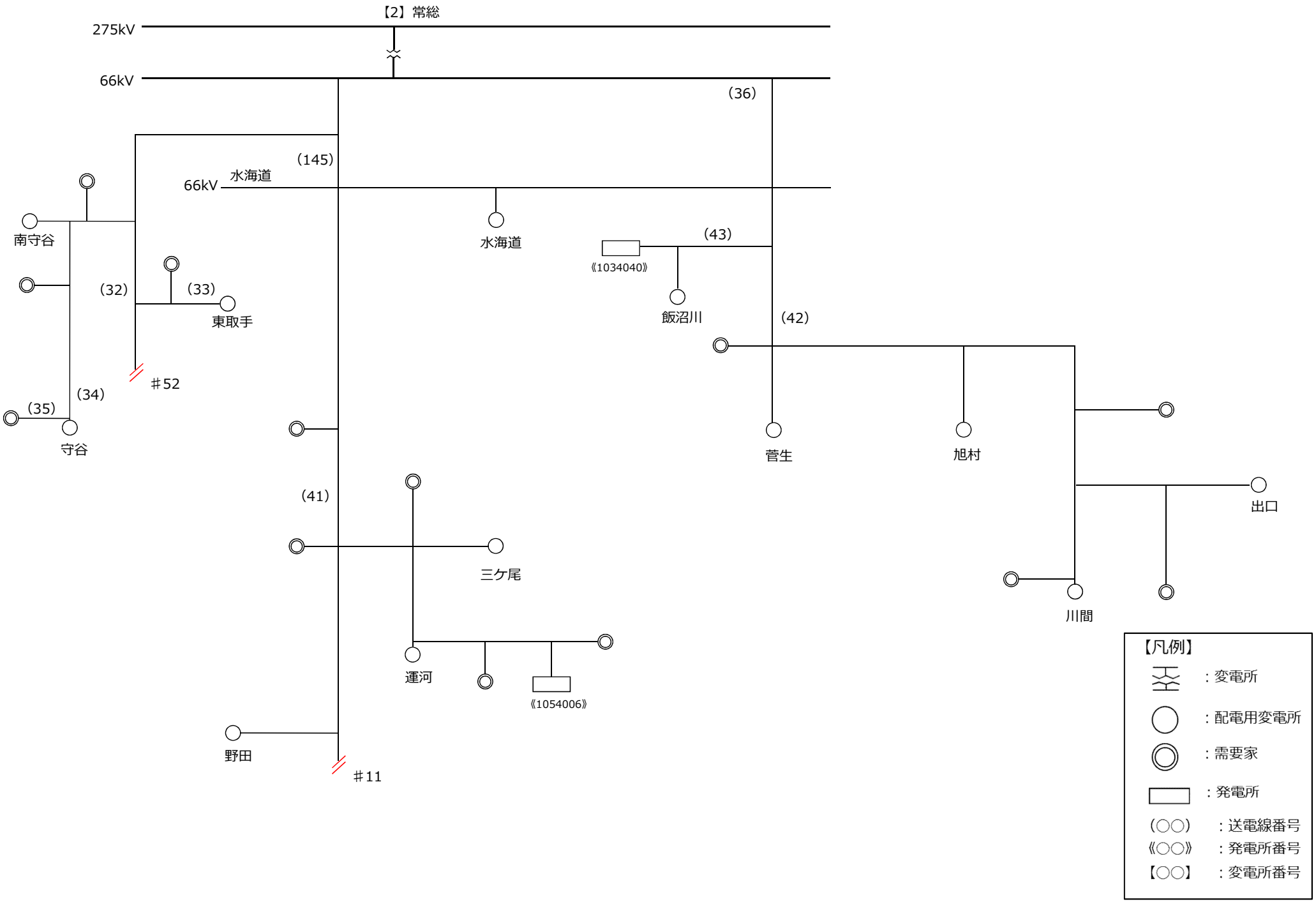

転載禁止　東京電力パワーグリッド株式会社　2025年5月7日

系統構成－66kV　茨城県　筑波南系統

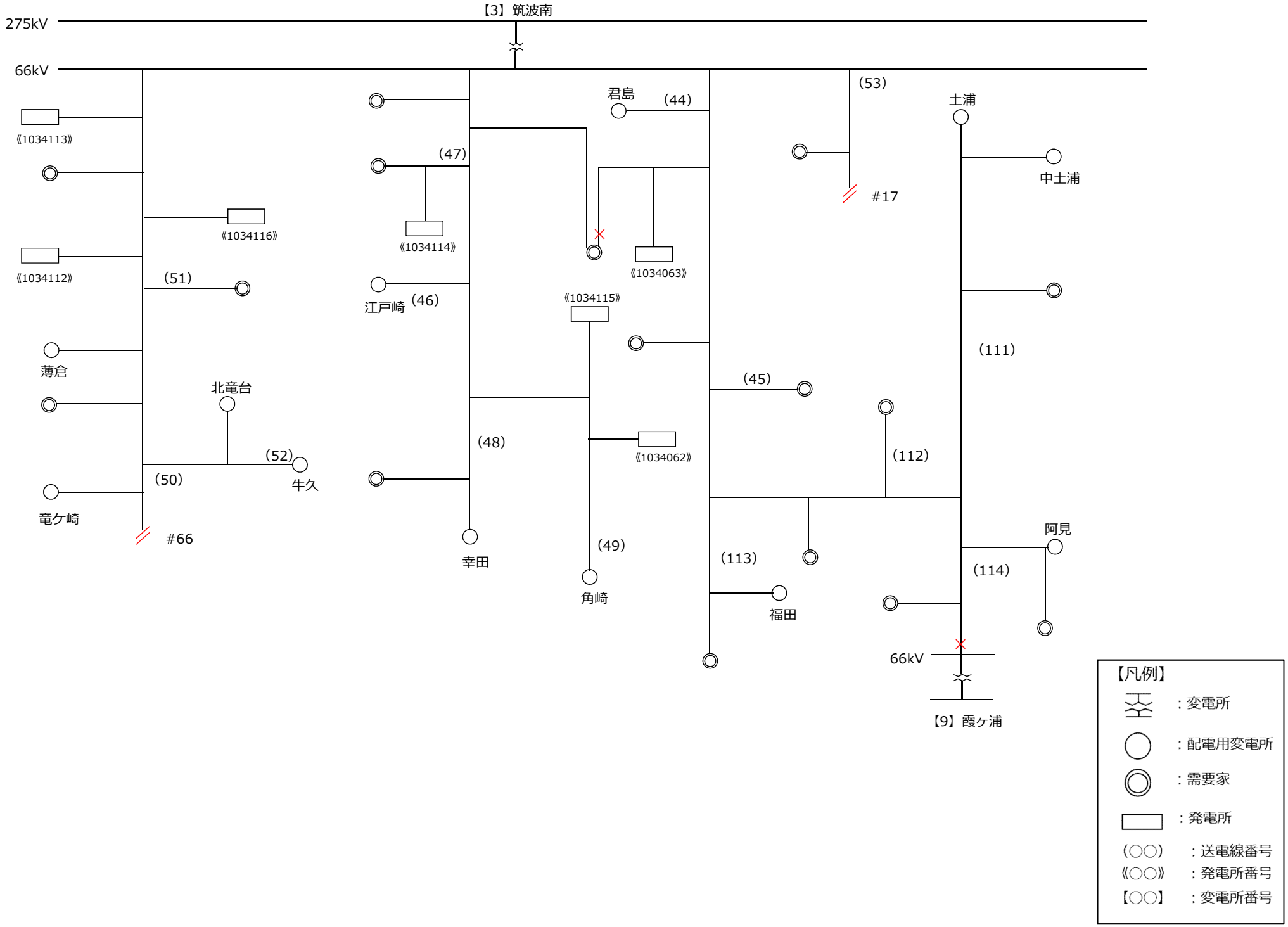

転載禁止　東京電力パワーグリッド株式会社　2025年5月7日

系統構成－66kV　茨城県　鹿島系統

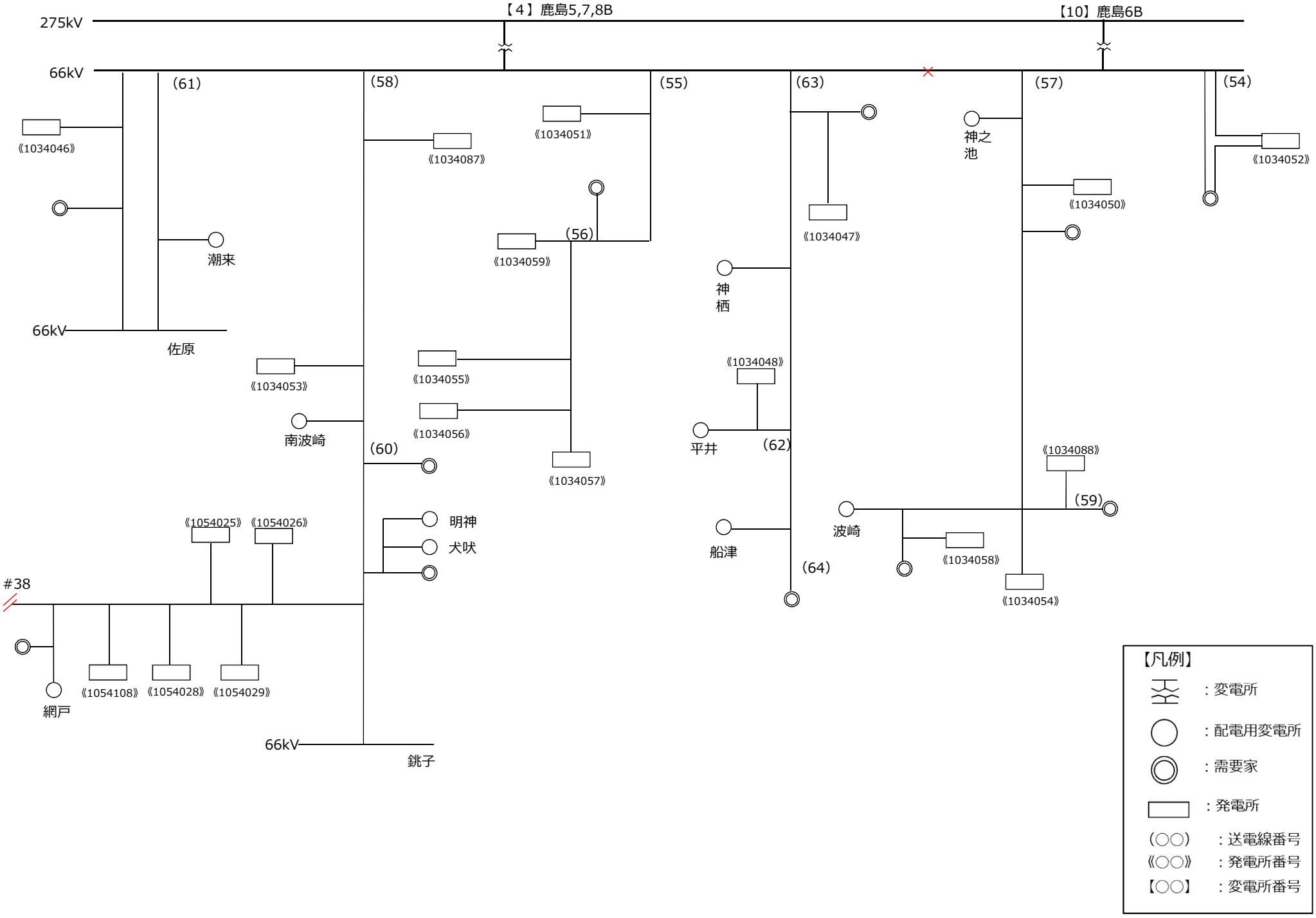

転載禁止　東京電力パワーグリッド株式会社　2025年5月7日

系統構成－66kV　茨城県　西水戸，水戸北部系統

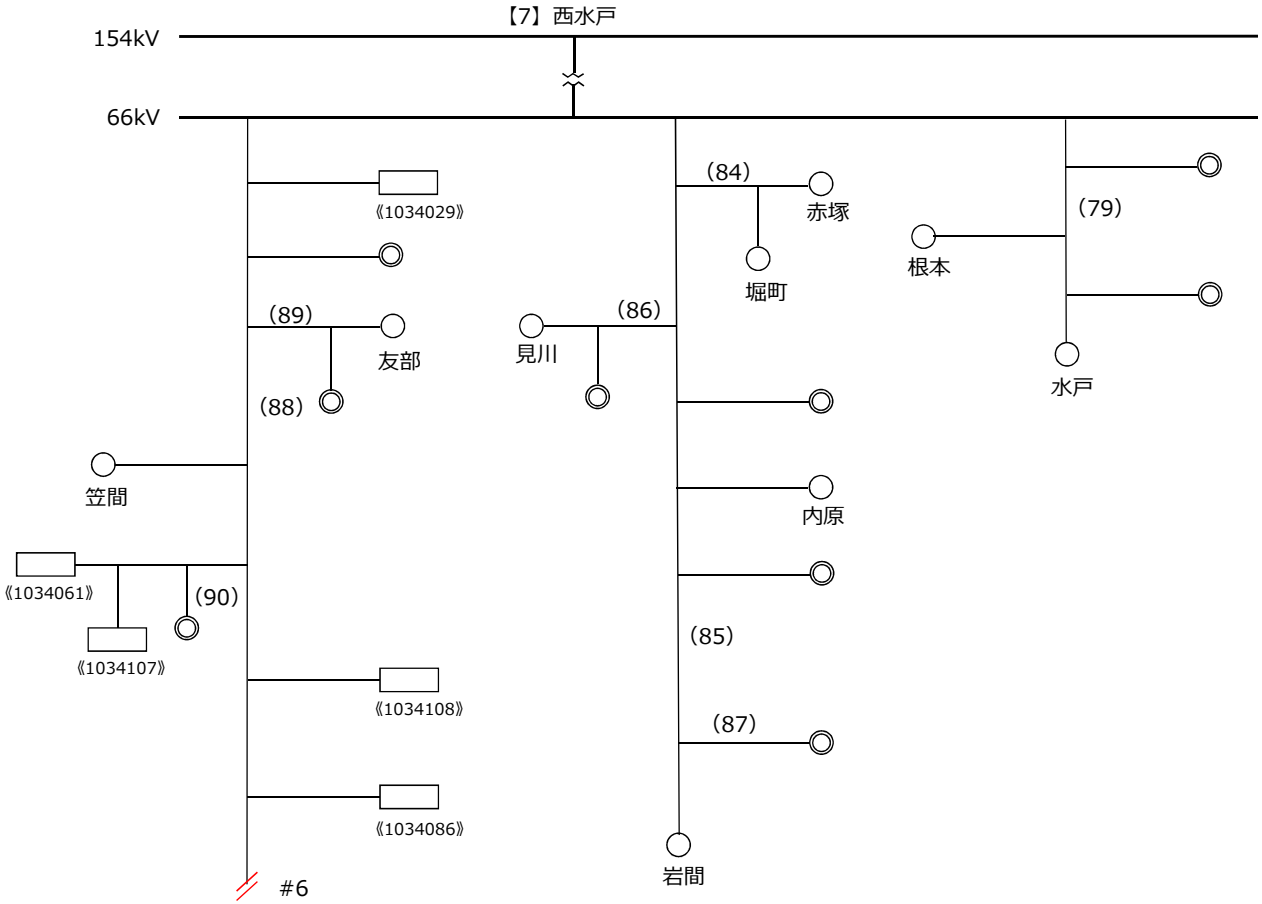

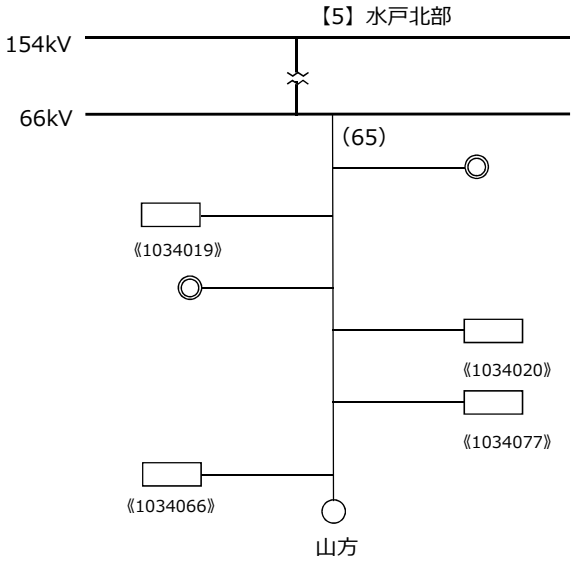

【凡例】

：変電所

：配電用変電所

：需要家

：発電所

(○○)　：送電線番号

《○○》　：発電所番号

【○○】　：変電所番号

転載禁止　東京電力パワーグリッド株式会社　2025年5月7日

系統構成－66kV　茨城県　茨城系統

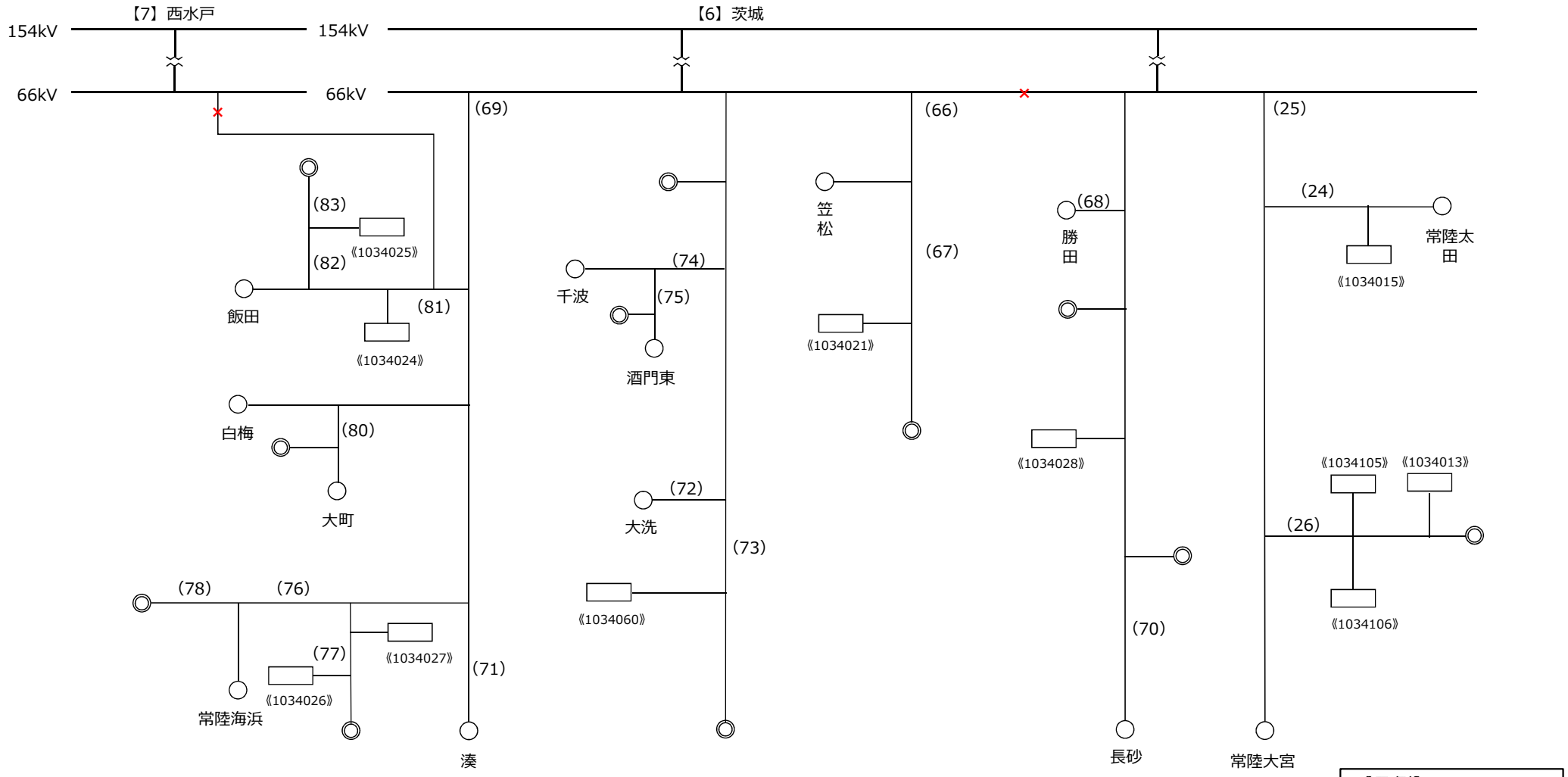

【凡例】

：変電所

：配電用変電所

：需要家

：発電所

(○○)　：送電線番号

《○○》　：発電所番号

【○○】　：変電所番号

転載禁止　東京電力パワーグリッド株式会社　2025年5月7日

系統構成－66kV　茨城県　石岡系統

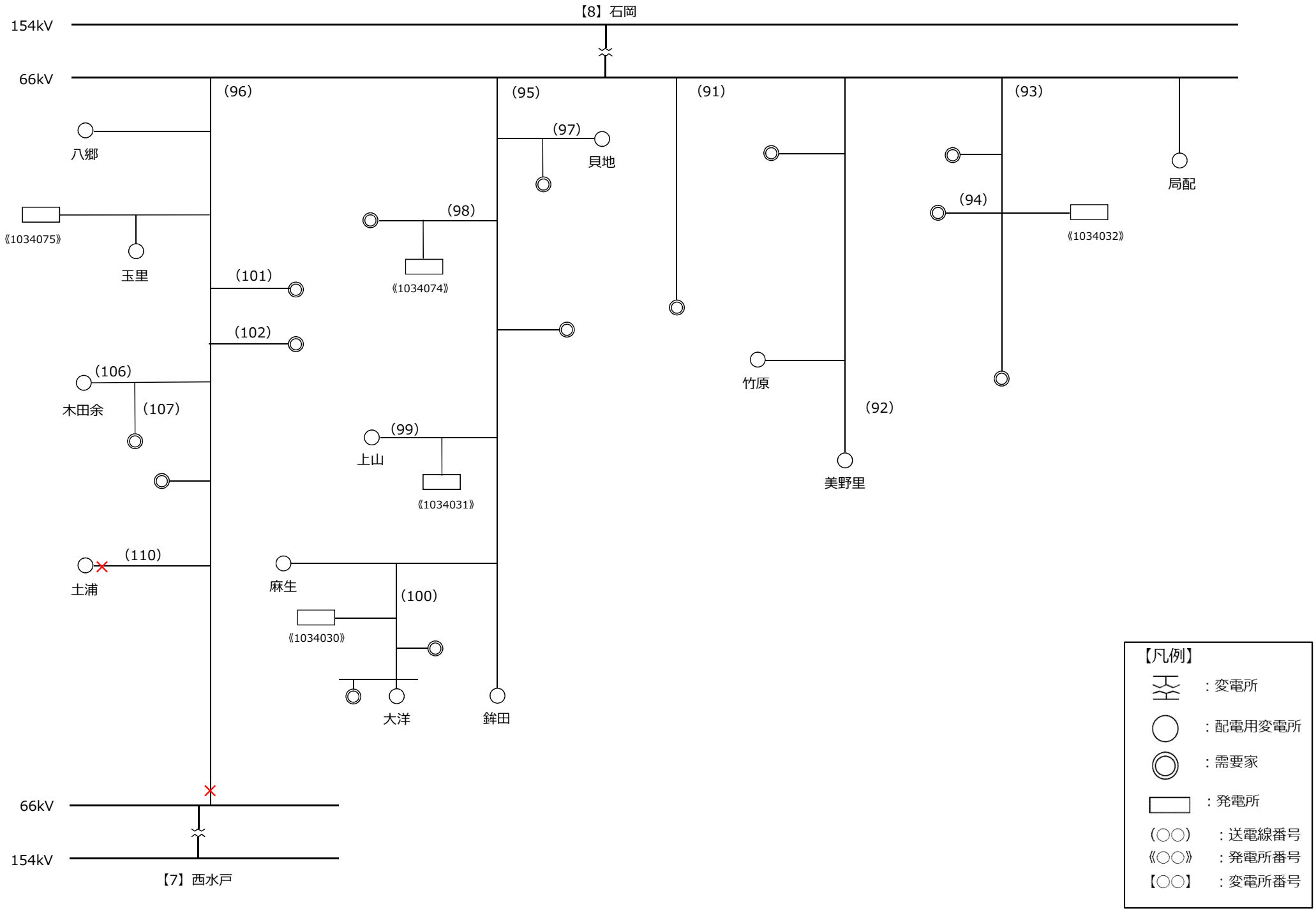

転載禁止　東京電力パワーグリッド株式会社　2025年5月7日

系統構成－66kV　茨城県　霞ヶ浦系統

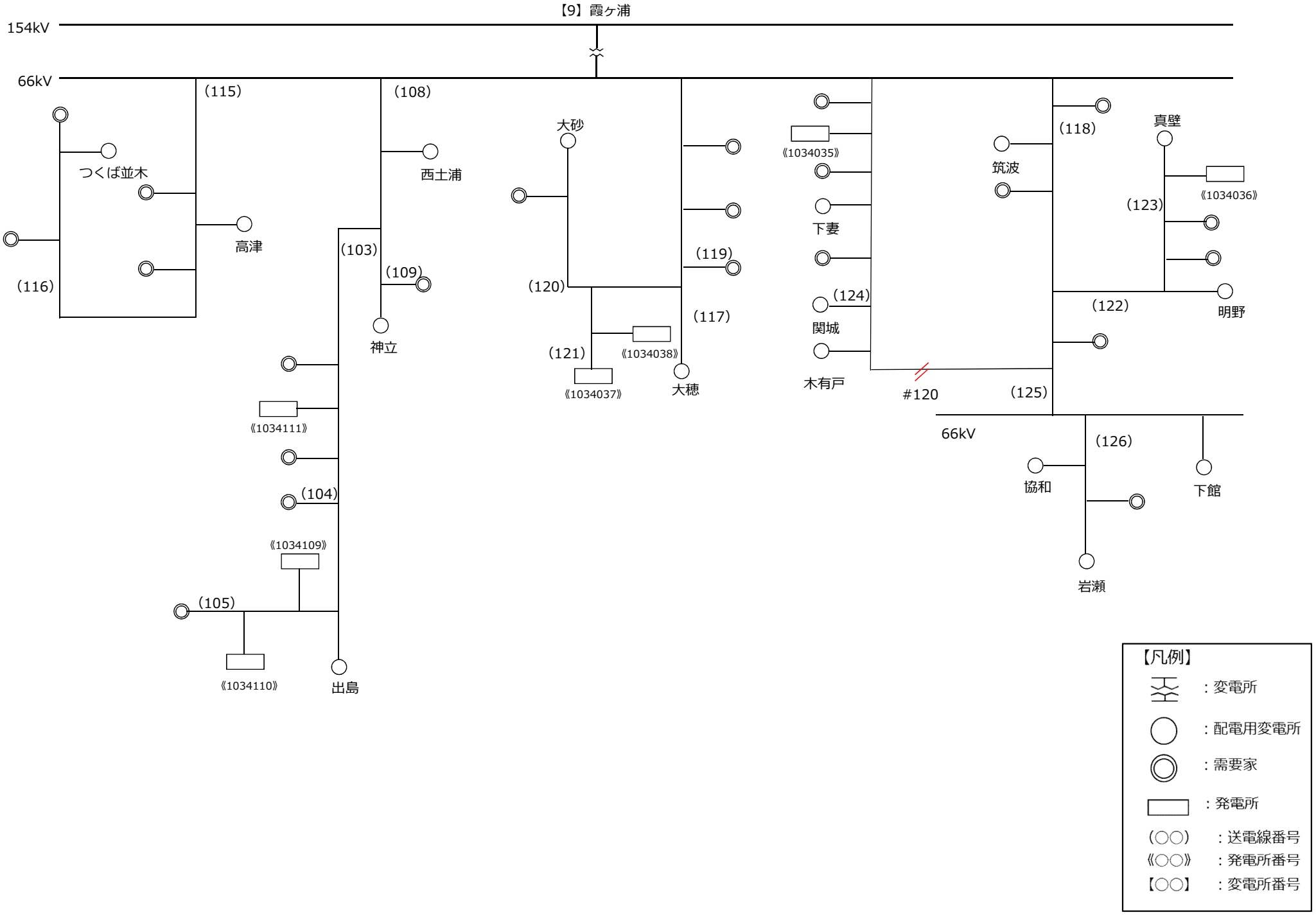

転載禁止　東京電力パワーグリッド株式会社　2025年5月7日

系統構成－ 66kV　小山，野木系統

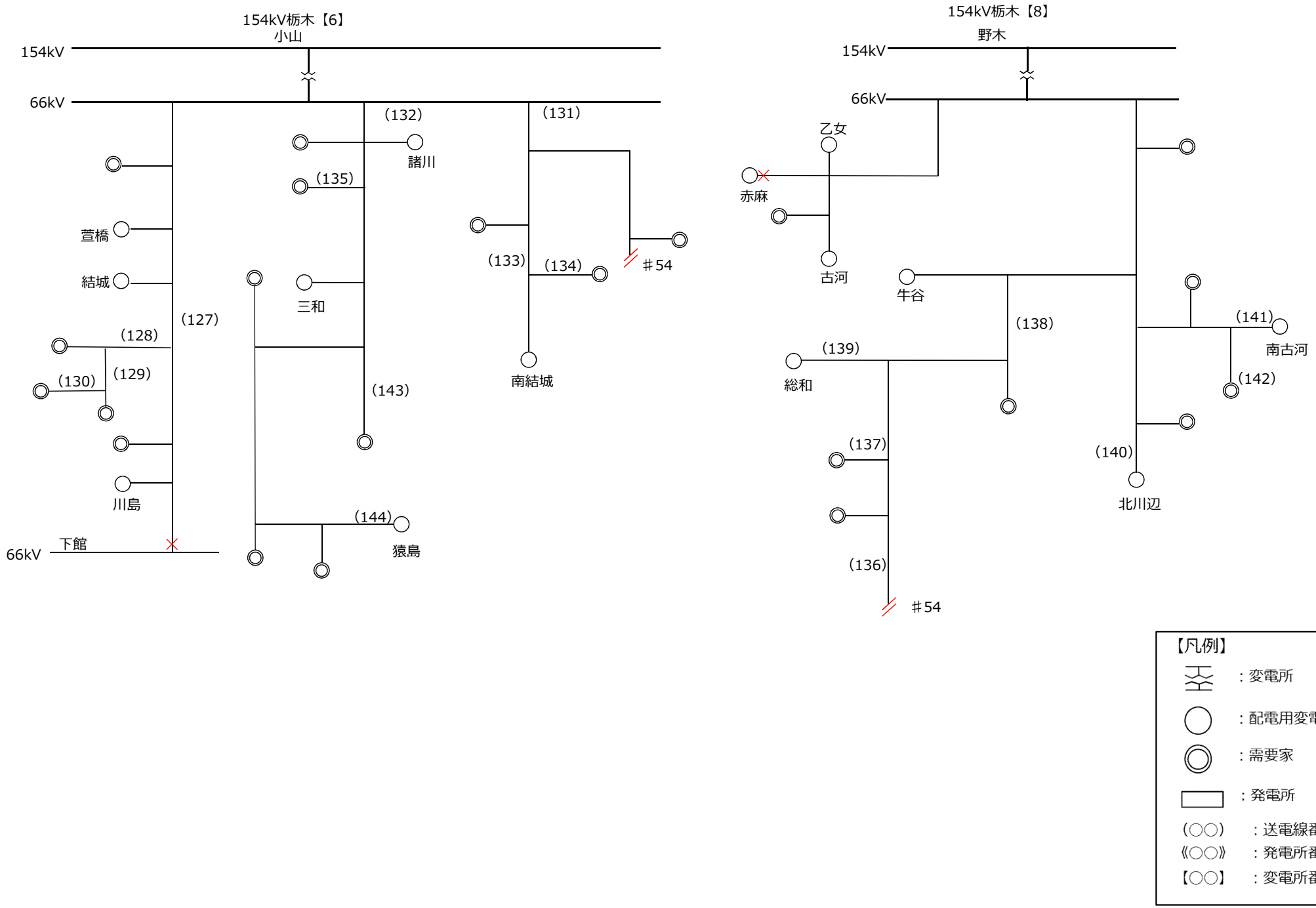

転載禁止　東京電力パワーグリッド株式会社　2025年5月7日

茨城県

予想潮流一覧表～66kVの特高設備～

送電線No			送電線名	電圧(kV)	潮流正方向			回線数	設備容量(100%×回線数)(MW)	運用容量値(MW)	運用容量制約要因	予想潮流(混雑処理前)(MW)
茨城県	66kV	1	北茨城線	66	常磐	→	発電所	2	158	89	熱容量	-103
茨城県	66kV	2	勿来線	66	助川分岐	→	発電所	2	132	74	熱容量	-94
茨城県	66kV	3	磯原線	66	磯原分岐	→	磯原	2	102	67	熱容量	1
茨城県	66kV	4	臼場線	66	磯原分岐	→	需要家	2	102	57	熱容量	4
茨城県	66kV	5	手綱線	66	手網分岐	→	手網	2	102	57	熱容量	-31
茨城県	66kV	6	松久保線	66	需要家分岐	→	需要家	2	102	57	熱容量	2
茨城県	66kV	7	高萩線	66	高萩分岐	→	高萩	2	102	57	熱容量	-61
茨城県	66kV	8	常磐線	66	茨城	→	常磐	2	444	254	熱容量	-19
茨城県	66kV	9	常北線	66	茨城	→	常磐	2	444	254	熱容量	-33
茨城県	66kV	10	小木津線	66	小木津分岐	→	小木津	2	132	88	熱容量	-4
茨城県	66kV	11	送電線	66	―	→	―	2	―	―	―	―
茨城県	66kV	12	送電線	66	需要家分岐	→	需要家	2	66	37	熱容量	4
茨城県	66kV	13	白銀線	66	日立分岐	→	日立	2	150	85	熱容量	1
茨城県	66kV	14	助川線	66	常磐	→	助川	2	132	74	熱容量	12
茨城県	66kV	15	北多賀線	66	北多賀分岐	→	北多賀	2	132	74	熱容量	12
茨城県	66kV	16	鮎川線	66	需要家分岐	→	需要家	2	102	67	熱容量	2
茨城県	66kV	17	送電線	66	需要家分岐	→	需要家	2	102	57	熱容量	1
茨城県	66kV	18	多賀線	66	多賀分岐	→	多賀	2	112	68	熱容量	8
茨城県	66kV	19	大みか線	66	多賀分岐	→	大みか	2	132	88	熱容量	1
茨城県	66kV	21	送電線	66	―	→	―	2	―	―	―	―
茨城県	66kV	22	真弓線	66	真弓分岐	→	真弓	2	132	88	熱容量	-21

転載禁止　東京電力パワーグリッド株式会社　2025年5月7日

茨城県

予想潮流一覧表～66kVの特高設備～

送電線No			送電線名	電圧(kV)	潮流正方向			回線数	設備容量(100%×回線数)(MW)	運用容量値(MW)	運用容量制約要因	予想潮流(混雑処理前)(MW)
茨城県	66kV	23	大子線	66	常磐	→	大子	2	102	57	熱容量	-105
茨城県	66kV	24	久慈線	66	常陸太田分岐	→	常陸太田	2	132	88	熱容量	-132
茨城県	66kV	25	常陸大宮線	66	茨城	→	常陸大宮	2	380	217	熱容量	-215
茨城県	66kV	26	送電線	66	常陸大宮分岐	→	発電所	2	184	124	熱容量	-30
茨城県	66kV	27	小野川線	66	常総	→	小野川	2	444	254	熱容量	-55
茨城県	66kV	28	送電線	66	需要家分岐	→	需要家	2	184	104	熱容量	2
茨城県	66kV	29	牛久北部線	66	小野川分岐	→	牛久北部	2	102	57	熱容量	-34
茨城県	66kV	30	送電線	66	需要家分岐	→	需要家	2	68	39	熱容量	1
茨城県	66kV	31	取手線	66	常総	→	取手	2	132	74	熱容量	-15
茨城県	66kV	32	筑波南線(常総系)	66	水海道分岐	→	#66	2	294	167	熱容量	11
茨城県	66kV	33	東取手線	66	東取手分岐	→	東取手	2	132	74	熱容量	4
茨城県	66kV	34	守谷線	66	守谷線分岐	→	守谷	2	122	70	熱容量	14
茨城県	66kV	35	送電線	66	守谷分岐	→	需要家	2	68	24	熱容量	7
茨城県	66kV	36	谷和原線1，2号	66	常総	→	水海道	2	444	254	熱容量	-33
茨城県	66kV	37	岩井線	66	常総	→	岩井	2	132	74	熱容量	-50
茨城県	66kV	38	筑波豊里線	66	豊里分岐	→	豊里	2	120	71	熱容量	-27
茨城県	66kV	39	テクノパーク豊里線	66	豊里分岐	→	需要家	2	102	67	熱容量	3
茨城県	66kV	40	沓掛線	66	沓掛分岐	→	沓掛	2	126	88	熱容量	-37
茨城県	66kV	41	水海道線	66	水海道	→	#11	2	184	104	熱容量	8
茨城県	66kV	42	出口線	66	水海道	→	出口	2	444	254	熱容量	-2
茨城県	66kV	43	飯沼川線	66	水海道	→	飯沼川	2	102	57	熱容量	-27

転載禁止　東京電力パワーグリッド株式会社　2025年5月7日

茨城県

予想潮流一覧表～66kVの特高設備～

送電線No			送電線名	電圧(kV)	潮流正方向			回線数	設備容量(100%×回線数)(MW)	運用容量値(MW)	運用容量制約要因	予想潮流(混雑処理前)(MW)
茨城県	66kV	44	稲敷線	66	筑波南	→	霞ケ浦	2	294	167	熱容量	-152
茨城県	66kV	45	送電線	66	需要家分岐	→	需要家	2	64	40	熱容量	3
茨城県	66kV	46	江戸崎線	66	筑波南	→	江戸崎	2	132	74	熱容量	-89
茨城県	66kV	47	送電線	66	―	→	―	2	―	―	―	―
茨城県	66kV	48	幸田線	66	幸田線分岐	→	幸田	2	132	88	熱容量	-48
茨城県	66kV	49	角崎線	66	江戸崎分岐	→	角崎	2	132	88	熱容量	-36
茨城県	66kV	50	筑波南線(筑波南系)	66	筑波南	→	#66	2	294	167	熱容量	-225
茨城県	66kV	51	送電線	66	需要家分岐	→	需要家	2	132	88	熱容量	1
茨城県	66kV	52	牛久線	66	北竜台分岐	→	牛久	2	102	57	熱容量	-39
茨城県	66kV	53	桂町線	66	筑波南	→	#17	2	444	254	熱容量	8
茨城県	66kV	54	鹿島西部環線	66	鹿島	→	鹿島	1	92	92	熱容量	-15
茨城県	66kV	55	東深芝線	66	鹿島	→	発電所	2	224	131	熱容量	-182
茨城県	66kV	56	奥野谷２号線	66	東深芝分岐	→	発電所	1	104	104	熱容量	-58
茨城県	66kV	57	波崎線	66	鹿島	→	波崎	2	380	217	熱容量	-167
茨城県	66kV	58	土合線	66	鹿島	→	南波崎	2	230	156	熱容量	-116
茨城県	66kV	59	送電線	66	―	→	―	2	―	―	―	―
茨城県	66kV	60	松岸線	66	南波崎分岐	→	銚子	2	372	212	熱容量	-50
茨城県	66kV	61	湖南線1，2，3，4号	66	鹿島	→	佐原	4	368	248	熱容量	-191
茨城県	66kV	62	平井線	66	平井分岐	→	平井	2	118	67	熱容量	-39
茨城県	66kV	63	船津線	66	鹿島	→	船津	2	184	124	熱容量	-114
茨城県	66kV	64	送電線	66	―	→	―	2	―	―	―	―

転載禁止　東京電力パワーグリッド株式会社　2025年5月7日

茨城県

予想潮流一覧表～66kVの特高設備～

送電線No			送電線名	電圧(kV)	潮流正方向			回線数	設備容量(100%×回線数)(MW)	運用容量値(MW)	運用容量制約要因	予想潮流(混雑処理前)(MW)
茨城県	66kV	65	山方線	66	水戸北部	→	山方	2	245	117	熱容量	-205
茨城県	66kV	66	孫目線	66	茨城	→	笠松	2	132	74	熱容量	-53
茨城県	66kV	67	送電線	66	―	→	―	2	―	―	―	―
茨城県	66kV	68	勝田線	66	茨城	→	勝田	2	158	89	熱容量	-75
茨城県	66kV	69	青柳線	66	茨城	→	西水戸分岐	2	444	254	熱容量	-105
茨城県	66kV	70	長砂線	66	勝田分岐	→	長砂	2	124	73	熱容量	-28
茨城県	66kV	71	湊線	66	西水戸	→	湊	2	102	57	熱容量	-3
茨城県	66kV	72	大洗線	66	茨城	→	大洗	2	102	57	熱容量	-27
茨城県	66kV	73	送電線	66	―	→	―	2	―	―	―	―
茨城県	66kV	74	常澄線	66	千波分岐	→	千波	2	132	74	熱容量	-67
茨城県	66kV	75	酒門東線	66	酒門東分岐	→	酒門東	2	132	85	熱容量	-29
茨城県	66kV	76	常陸海浜線	66	湊分岐	→	常陸海浜	2	132	109	熱容量	7
茨城県	66kV	77	常陸那珂工団線	66	発電所分岐	→	需要家	2	106	69	熱容量	-5
茨城県	66kV	78	送電線	66	常陸海浜分岐	→	需要家	2	98	57	熱容量	1
茨城県	66kV	79	北見線	66	西水戸	→	水戸	2	132	74	熱容量	10
茨城県	66kV	80	水戸南町線	66	西水戸	→	大町	2	102	58	熱容量	9
茨城県	66kV	81	飯田線	66	湊分岐	→	飯田	2	184	104	熱容量	-87
茨城県	66kV	82	送電線	66	湊分岐	→	発電所	1	102	62	熱容量	-29
茨城県	66kV	83	送電線	66	発電所分岐	→	需要家	2	106	60	熱容量	2
茨城県	66kV	84	赤塚線	66	西水戸	→	赤塚	2	132	74	熱容量	-45
茨城県	66kV	85	岩間線	66	岩間分岐	→	岩間	2	132	74	熱容量	-56

転載禁止　東京電力パワーグリッド株式会社　2025年5月7日

茨城県

予想潮流一覧表～66kVの特高設備～

送電線No			送電線名	電圧(kV)	潮流正方向			回線数	設備容量(100%×回線数)(MW)	運用容量値(MW)	運用容量制約要因	予想潮流(混雑処理前)(MW)
茨城県	66kV	86	見川線	66	岩間分岐	→	見川	2	132	74	熱容量	-34
茨城県	66kV	87	岩間工団線	66	岩間分岐	→	需要家	2	102	57	熱容量	1
茨城県	66kV	88	水戸線	66	西水戸	→	笠間	2	130	84	熱容量	-64
茨城県	66kV	89	友部線	66	水戸分岐	→	友部	2	132	74	熱容量	-59
茨城県	66kV	90	送電線	66	―	→	―	2	―	―	―	―
茨城県	66kV	91	送電線	66	―	→	―	2	―	―	―	―
茨城県	66kV	92	美野里線	66	石岡	→	美野里	2	132	74	熱容量	-71
茨城県	66kV	93	柏原工団線	66	石岡	→	需要家	2	132	74	熱容量	12
茨城県	66kV	94	送電線	66	需要家分岐	→	需要家	2	184	104	熱容量	6
茨城県	66kV	95	鉾田線	66	石岡	→	鉾田	2	444	222	熱容量	-377
茨城県	66kV	96	高浜線	66	石岡	→	霞ヶ浦	2	372	212	熱容量	0
茨城県	66kV	97	貝地線	66	鉾田分岐	→	貝地	2	102	57	熱容量	-16
茨城県	66kV	98	送電線	66	発電所分岐	→	需要家	2	102	57	熱容量	-4
茨城県	66kV	99	上山線	66	鉾田分岐	→	上山	2	132	74	熱容量	-105
茨城県	66kV	100	北浦線	66	鉾田分岐	→	大洋	2	132	74	熱容量	-155
茨城県	66kV	101	送電線	66	―	→	―	2	―	―	―	―
茨城県	66kV	102	送電線	66	需要家分岐	→	需要家	2	102	57	熱容量	3
茨城県	66kV	103	出島線	66	神立分岐	→	出島	2	132	74	熱容量	-70
茨城県	66kV	104	送電線	66	需要家分岐	→	需要家	2	102	57	熱容量	0
茨城県	66kV	105	送電線	66	―	→	―	2	―	―	―	―
茨城県	66kV	106	木田余線	66	高浜分岐	→	木田余	2	132	74	熱容量	-17

転載禁止　東京電力パワーグリッド株式会社　2025年5月7日

茨城県

予想潮流一覧表～66kVの特高設備～

送電線No			送電線名	電圧(kV)	潮流正方向			回線数	設備容量(100%×回線数)(MW)	運用容量値(MW)	運用容量制約要因	予想潮流(混雑処理前)(MW)
茨城県	66kV	107	千代田工団線	66	木田余分岐	→	需要家	2	102	57	熱容量	9
茨城県	66kV	108	神立線	66	霞ヶ浦	→	神立	2	184	124	熱容量	-168
茨城県	66kV	109	中神立線	66	需要家分岐	→	需要家	2	86	48	熱容量	3
茨城県	66kV	110	土浦線	66	高浜分岐	→	土浦	2	260	130	熱容量	0
茨城県	66kV	111	立の越線	66	稲敷分岐	→	土浦	2	184	104	熱容量	15
茨城県	66kV	112	送電線	66	需要家分岐	→	需要家	2	102	57	熱容量	1
茨城県	66kV	113	福田線	66	稲敷分岐	→	福田	2	132	88	熱容量	-49
茨城県	66kV	114	阿見線	66	阿見分岐	→	阿見	2	132	88	熱容量	-38
茨城県	66kV	115	霞ヶ浦線	66	霞ヶ浦	→	小野川	2	184	104	熱容量	18
茨城県	66kV	116	学園中線	66	霞ヶ浦分岐	→	つくば並木	2	102	67	熱容量	9
茨城県	66kV	117	大穂線	66	霞ヶ浦	→	大穂	2	132	74	熱容量	-93
茨城県	66kV	118	筑波線	66	霞ヶ浦	→	下館	2	294	167	熱容量	-237
茨城県	66kV	119	送電線	66	需要家分岐	→	需要家	2	68	41	熱容量	5
茨城県	66kV	120	大砂線	66	大穂分岐	→	大砂	2	208	118	熱容量	-61
茨城県	66kV	121	送電線	66	―	→	―	1	―	―	―	―
茨城県	66kV	122	明野線	66	筑波分岐	→	明野	2	132	74	熱容量	-53
茨城県	66kV	123	真壁線	66	明野分岐	→	真壁	2	132	74	熱容量	-69
茨城県	66kV	124	筑館線(筑館系)	66	霞ヶ浦	→	#80	2	132	88	熱容量	-129
茨城県	66kV	125	筑館線(筑波系)	66	筑波分岐	→	下館	2	132	88	熱容量	-97
茨城県	66kV	126	岩瀬線	66	下館	→	岩瀬	2	132	74	熱容量	-93
茨城県	66kV	127	下館線	66	小山	→	下館	2	132	74	熱容量	-32

転載禁止　東京電力パワーグリッド株式会社　2025年5月7日

茨城県

予想潮流一覧表～66kVの特高設備～

送電線No			送電線名	電圧(kV)	潮流正方向			回線数	設備容量(100%×回線数)(MW)	運用容量値(MW)	運用容量制約要因	予想潮流(混雑処理前)(MW)
茨城県	66kV	128	送電線	66	需要家分岐	→	需要家	2	102	57	熱容量	9
茨城県	66kV	129	送電線	66	需要家分岐	→	需要家	2	102	57	熱容量	9
茨城県	66kV	130	送電線	66	需要家分岐	→	需要家	2	102	57	熱容量	2
茨城県	66kV	131	三和線(小山系)	66	小山	→	#54	2	444	254	熱容量	-25
茨城県	66kV	132	山西線	66	小山	→	#106	2	444	254	熱容量	-200
茨城県	66kV	133	南結城線	66	小山	→	南結城	2	102	67	熱容量	-17
茨城県	66kV	134	結城工団線	66	南結城分岐	→	需要家	2	102	57	熱容量	6
茨城県	66kV	135	西山工団八千代線	66	需要家分岐	→	需要家	2	38	30	熱容量	0
茨城県	66kV	136	三和線(総和系)	66	総和分岐	→	#54	2	444	254	熱容量	1
茨城県	66kV	137	送電線	66	需要家分岐	→	需要家	2	102	57	熱容量	1
茨城県	66kV	138	丘里線	66	需要家分岐	→	需要家	2	102	57	熱容量	4
茨城県	66kV	139	総和線	66	野木	→	総和	2	132	74	熱容量	-47
茨城県	66kV	140	向古河線	66	総和分岐	→	北川辺	2	62	35	熱容量	0
茨城県	66kV	141	南古河線	66	総和分岐	→	南古河	2	132	74	熱容量	-10
茨城県	66kV	142	送電線	66	南古河分岐	→	需要家	2	132	74	熱容量	1
茨城県	66kV	143	北利根線	66	発電所分岐	→	需要家	2	132	74	熱容量	20
茨城県	66kV	144	猿島線	66	山西分岐	→	猿島	2	146	82	熱容量	-42
茨城県	66kV	145	谷和原線3，4号	66	常総	→	水街道	2	444	254	熱容量	-42
茨城県	66kV	146	高萩西線	66	助川分岐	→	#86	2	380	217	熱容量	-62

転載禁止　東京電力パワーグリッド株式会社　2025年5月7日

茨城県

予想潮流一覧表～66kVの特高設備～

変電所 No			変電所名	電圧(kV) 一次	電圧(kV) 二次	台数	設備容量（100%×台数）（MW）	運用容量値（MW）	運用容量制約要因	予想潮流（混雑処理前）（MW）
茨城県	66kV	1	常磐	275	66	2	569	342	熱容量	−529
茨城県	66kV	2	常総	275	66	5	1,227	1,131	熱容量	−561
茨城県	66kV	3	筑波南	275	66	2	566	342	熱容量	−513
茨城県	66kV	4	鹿島5,7,8B	275	66	3	649	453	熱容量	−636
茨城県	66kV	5	水戸北部	154	66	2	186	114	熱容量	−205
茨城県	66kV	6	茨城	154	66	4	537	429	熱容量	−791
茨城県	66kV	7	西水戸	154	66	3	563	450	熱容量	−593
茨城県	66kV	8	石岡	154	66	4	563	673	熱容量	−685
茨城県	66kV	9	霞ヶ浦	154	66	4	557	444	熱容量	−983
茨城県	66kV	10	鹿島6B	275	66	1	285	342	熱容量	−242

転載禁止　東京電力パワーグリッド株式会社　2025年5月7日