「系統情報の公開」に関する留意事項

1. 当社「系統利用に関する情報公表ルール」 に基づき、「予想潮流・系統構成」を公表するものです。

2. 公表する運用容量値は、電圧や系統安定度などの制約により、変わる場合があります。

3. 送電線名に発電所名，需要者名等が含まれている場合には，送電線名を「送電線」としております。

4. 当社の公開する系統アクセス情報を利用される方が，本情報を用いて行う一切の行為について、当社は責任を負いません。

転載禁止　東京電力パワーグリッド株式会社

神奈川県　系統構成 マッピング　～154kVの電力系統～

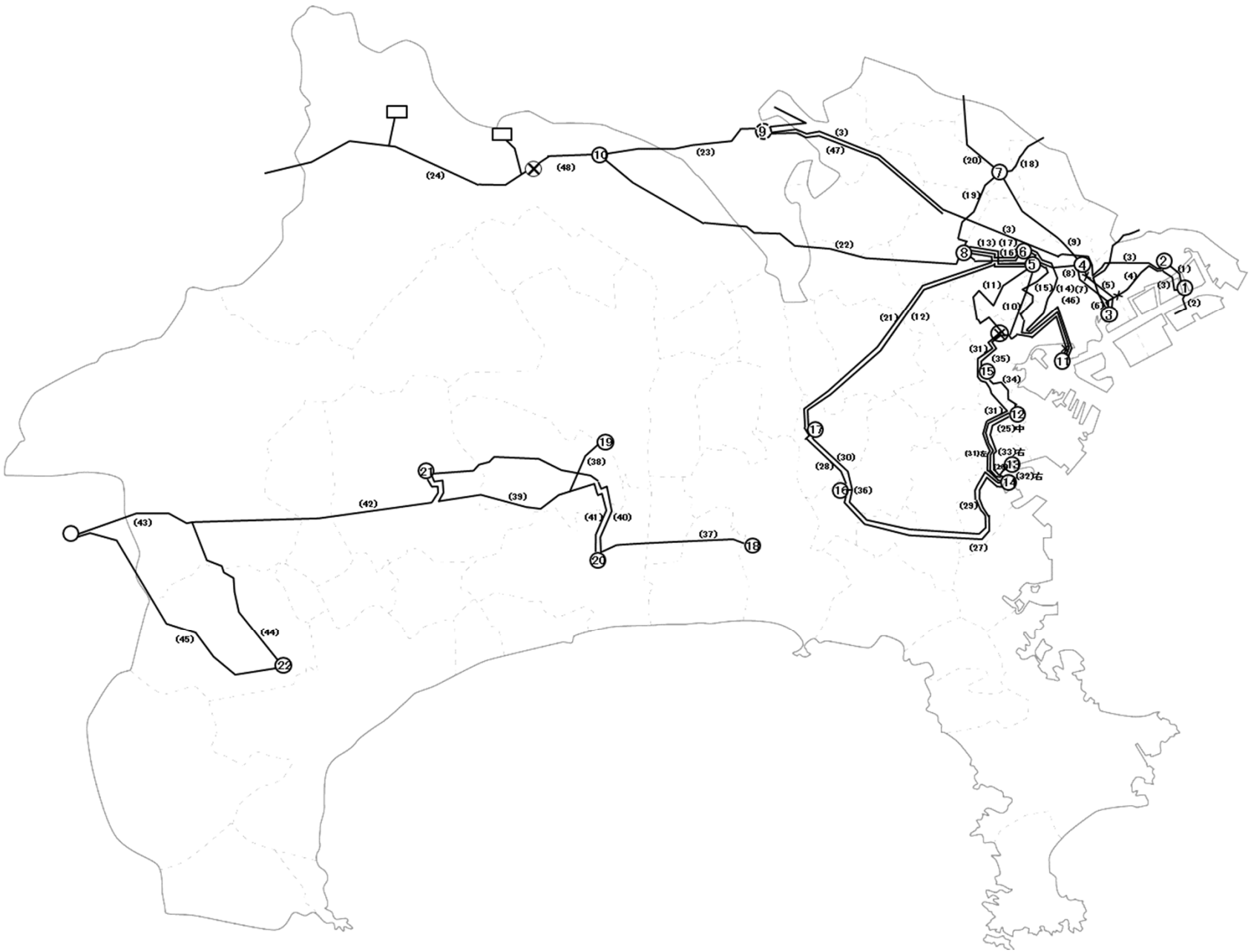

転載禁止　東京電力パワーグリッド株式会社　2025年4月1日

系統構成－154kV　神奈川県

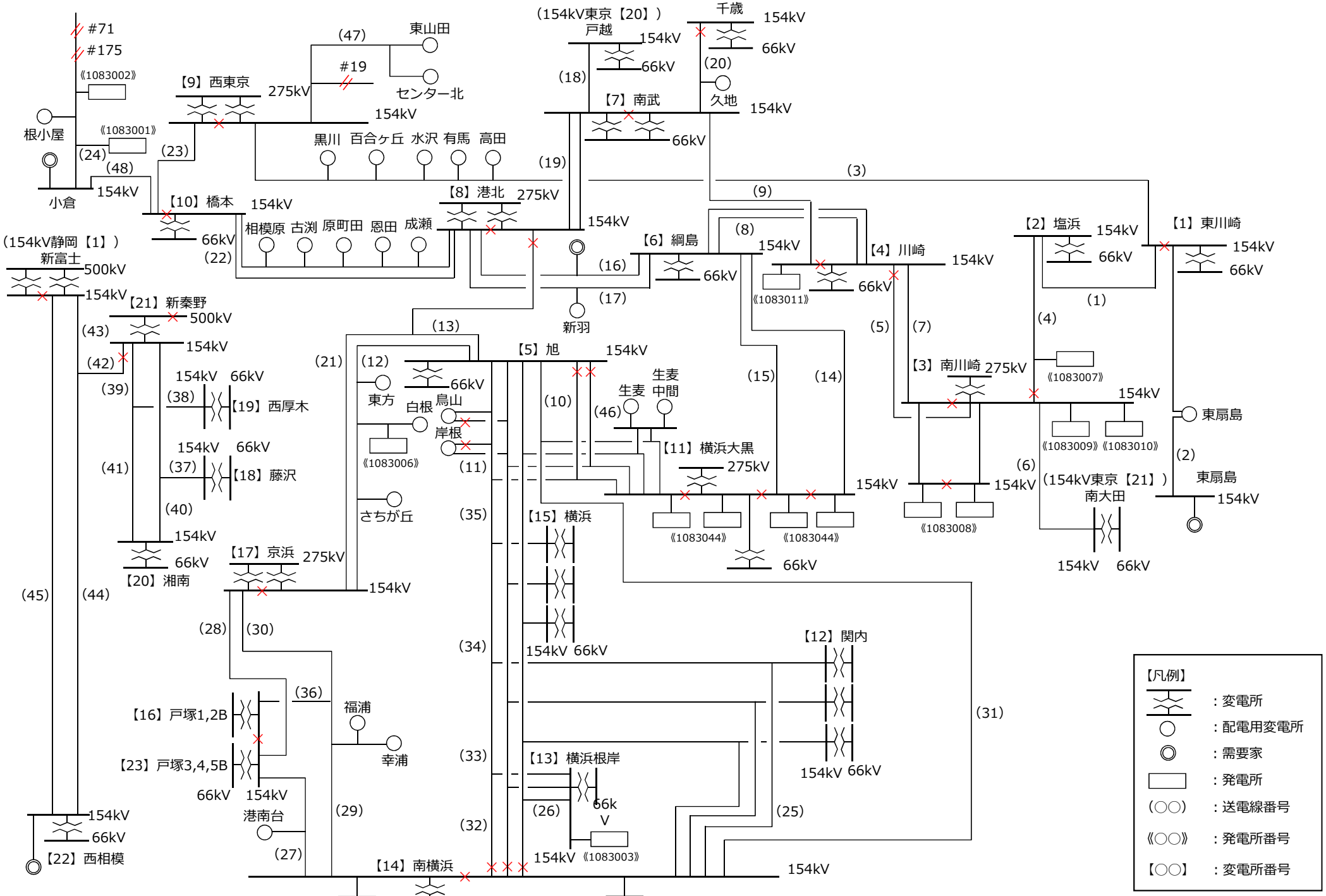

転載禁止　東京電力パワーグリッド株式会社　2025年4月1日

神奈川県

予想潮流一覧表～154kVの特高設備～

送電線No			送電線名	電圧(kV)	潮流正方向			回線数	設備容量(100%×回線数)(MW)	運用容量値(MW)	運用容量制約要因	予想潮流(混雑処理前)(MW)
神奈川県	154kV	1	塩浜線	154	東川崎	→	塩浜	2	314	314	熱容量	-295
神奈川県	154kV	2	東扇島線	154	東川崎	→	東扇島	2	190	173	熱容量	17
神奈川県	154kV	3	川崎火力線	154	西東京	→	東川崎	2	336	290	熱容量	-295
神奈川県	154kV	4	浜川崎線	154	塩浜	→	南川崎	2	260	238	熱容量	-238
神奈川県	154kV	5	白石線1・2L	154	南川崎	→	川崎	2	986	565	熱容量	0
神奈川県	154kV	6	南川崎南太田線	154	南川崎	→	南大田	3	693	566	熱容量	111
神奈川県	154kV	7	白石線3・4L	154	南川崎	→	川崎	2	986	565	熱容量	408
神奈川県	154kV	8	島崎線1・2・3・4L	154	綱島	→	川崎	4	1,028	870	熱容量	-305
神奈川県	154kV	9	南武線	154	南武	→	川崎	2	372	254	熱容量	-254
神奈川県	154kV	10	送電線	154	旭	→	横浜大黒	2	372	372	熱容量	-368
神奈川県	154kV	11	送電線	154	旭	→	子安	2	410	410	熱容量	-246
神奈川県	154kV	12	浜岡線	154	京浜	→	旭	2	514	514	熱容量	-285
神奈川県	154kV	13	北旭線	154	港北	→	旭	2	514	514	熱容量	-243
神奈川県	154kV	14	送電線	154	―	→	―	2	―	―	―	―
神奈川県	154kV	15	送電線	154	―	→	―	2	―	―	―	―
神奈川県	154kV	16	大倉山線	154	港北	→	綱島	2	828	620	熱容量	-522
神奈川県	154kV	17	北島線	154	港北	→	綱島	2	828	620	熱容量	-460
神奈川県	154kV	18	戸越線	154	南武	→	戸越	3	453	453	熱容量	-326
神奈川県	154kV	19	野川線1・2・3・4L	154	港北	→	南武	4	1,028	870	熱容量	-370
神奈川県	154kV	20	川世線	154	南武	→	千歳	2	372	209	熱容量	15

転載禁止　東京電力パワーグリッド株式会社　2025年4月1日

神奈川県

予想潮流一覧表～154kVの特高設備～

送電線No	送電線名	電圧(kV)	潮流正方向			回線数	設備容量(100%×回線数)(MW)	運用容量値(MW)	運用容量制約要因	予想潮流(混雑処理前)(MW)
神奈川県 154kV 21	北浜線	154	京浜	→	港北	2	514	514	熱容量	-243
神奈川県 154kV 22	橋本線	154	港北	→	橋本	4	493	493	熱容量	147
神奈川県 154kV 23	南多摩線	154	西東京	→	橋本	2	514	290	熱容量	-275
神奈川県 154kV 24	都留線	154	小倉	→	発電所分岐	2	336	383	熱容量	-241
神奈川県 154kV 25	南関内線1・2・3L	154	関内	→	南横浜	3	558	558	熱容量	-46
神奈川県 154kV 26	横浜根岸線1・2・3L	154	横浜根岸線分岐	→	横浜根岸	3	390	390	熱容量	-327
神奈川県 154kV 27	送電線	154	戸塚	→	南横浜	2	600	600	熱容量	-548
神奈川県 154kV 28	戸塚線	154	京浜	→	戸塚	2	514	514	熱容量	-399
神奈川県 154kV 29	送電線	154	京浜	→	南横浜	2	600	600	熱容量	-534
神奈川県 154kV 30	送電線	154	京浜	→	南横浜	2	514	514	熱容量	-430
神奈川県 154kV 31	南子安線	154	子安	→	南横浜	1	216	216	熱容量	-63
神奈川県 154kV 32	南関内線5・6・7L	154	南横浜	→	横浜根岸線分岐	3	636	636	熱容量	0
神奈川県 154kV 33	南関内線5・6・7L	154	横浜根岸線分岐	→	関内	3	636	636	熱容量	-326
神奈川県 154kV 34	北関内線1・2・3L	154	横浜	→	関内	3	636	636	熱容量	-272
神奈川県 154kV 35	子浜線1・2・3L	154	子安	→	横浜	3	475	475	熱容量	-185
神奈川県 154kV 36	送電線	154	京浜	→	戸塚	2	382	382	熱容量	92
神奈川県 154kV 37	藤沢線	154	藤沢線分岐	→	藤沢	2	1,506	870	熱容量	122
神奈川県 154kV 38	西厚木線	154	西厚木線分岐	→	西厚木	2	1,506	870	熱容量	81
神奈川県 154kV 39	東秦野線	154	新秦野	→	西厚木線分岐	2	3,110	1,740	熱容量	208
神奈川県 154kV 40	湘南線	154	新秦野	→	湘南	2	1,654	945	熱容量	57

転載禁止　東京電力パワーグリッド株式会社　2025年4月1日

神奈川県

予想潮流一覧表～154kVの特高設備～

送電線No			送電線名	電圧(kV)	潮流正方向			回線数	設備容量(100%×回線数)(MW)	運用容量値(MW)	運用容量制約要因	予想潮流(混雑処理前)(MW)
神奈川県	154kV	41	東秦野線	154	西厚木線分岐	→	湘南	2	1,654	945	熱容量	128
神奈川県	154kV	42	田代幹線里線	154	西相模線分岐	→	新秦野	2	493	493	熱容量	0
神奈川県	154kV	43	田代幹線里線	154	新富士	→	西相模線分岐	2	291	291	熱容量	42
神奈川県	154kV	44	西相模線	154	西相模線分岐	→	西相模	2	257	257	熱容量	42
神奈川県	154kV	45	明神線	154	新富士	→	西相模	2	514	290	熱容量	45
神奈川県	154kV	46	送電線	154	―	→	―	2	―	―	―	―
神奈川県	154kV	47	柿生線	154	西東京	→	東山田分岐	2	410	231	熱容量	27
神奈川県	154kV	48	橋本西線	154	橋本	→	小倉	2	618	383	熱容量	−275

転載禁止　東京電力パワーグリッド株式会社　2025年4月1日

神奈川県

予想潮流一覧表～154kVの特高設備～

変電所No			変電所名	電圧(kV) 一次	電圧(kV) 二次	台数	設備容量（100%×台数）（MW）	運用容量値（MW）	運用容量制約要因	予想潮流（混雑処理前）（MW）
神奈川県	154kV	1	東川崎	154	66	3	281	224	熱容量	−68
神奈川県	154kV	2	塩浜	154	66	2	282	171	熱容量	−36
神奈川県	154kV	3	南川崎	275	154	3	1,280	1,024	熱容量	−520
神奈川県	154kV	4	川崎	154	66	3	562	449	熱容量	96
神奈川県	154kV	5	旭	154	66	3	565	451	熱容量	62
神奈川県	154kV	6	綱島	154	66	3	284	227	熱容量	73
神奈川県	154kV	7	南武	154	66	4	692	606	熱容量	263
神奈川県	154kV	8	港北	275	154	5	1,841	1,673	熱容量	−1,187
神奈川県	154kV	9	西東京	275	154	4	1,258	1,022	熱容量	−473
神奈川県	154kV	10	橋本	154	66	4	1,258	624	熱容量	96
神奈川県	154kV	11	横浜大黒	154	66	3	397	321	熱容量	68
神奈川県	154kV	12	関内	154	66	3	421	337	熱容量	86
神奈川県	154kV	13	横浜根岸	154	66	2	380	228	熱容量	16
神奈川県	154kV	14	南横浜	154	66	3	467	339	熱容量	52

転載禁止　東京電力パワーグリッド株式会社　2025年4月1日

神奈川県

予想潮流一覧表～154kVの特高設備～

変電所No			変電所名	電圧(kV) 一次	電圧(kV) 二次	台数	設備容量（100%×台数）（MW）	運用容量値（MW）	運用容量制約要因	予想潮流（混雑処理前）（MW）
神奈川県	154kV	15	横浜	154	66	3	565	453	熱容量	73
神奈川県	154kV	16	戸塚1,2	154	66	2	375	228	熱容量	93
神奈川県	154kV	17	京浜	275	154	4	1,689	1,488	熱容量	−1,324
神奈川県	154kV	18	藤沢	154	66	4	757	681	熱容量	122
神奈川県	154kV	19	西厚木	154	66	2	378	228	熱容量	80
神奈川県	154kV	20	湘南	154	66	4	691	607	熱容量	191
神奈川県	154kV	21	新秦野	500	154	3	2,131	1,704	熱容量	388
神奈川県	154kV	22	西相模	154	66	4	756	679	熱容量	96
神奈川県	154kV	23	戸塚3,4,5	154	66	3	509	373	熱容量	131

転載禁止　東京電力パワーグリッド株式会社　2025年4月1日

神奈川県　系統構成 マッピング　～66kVの電力系統～

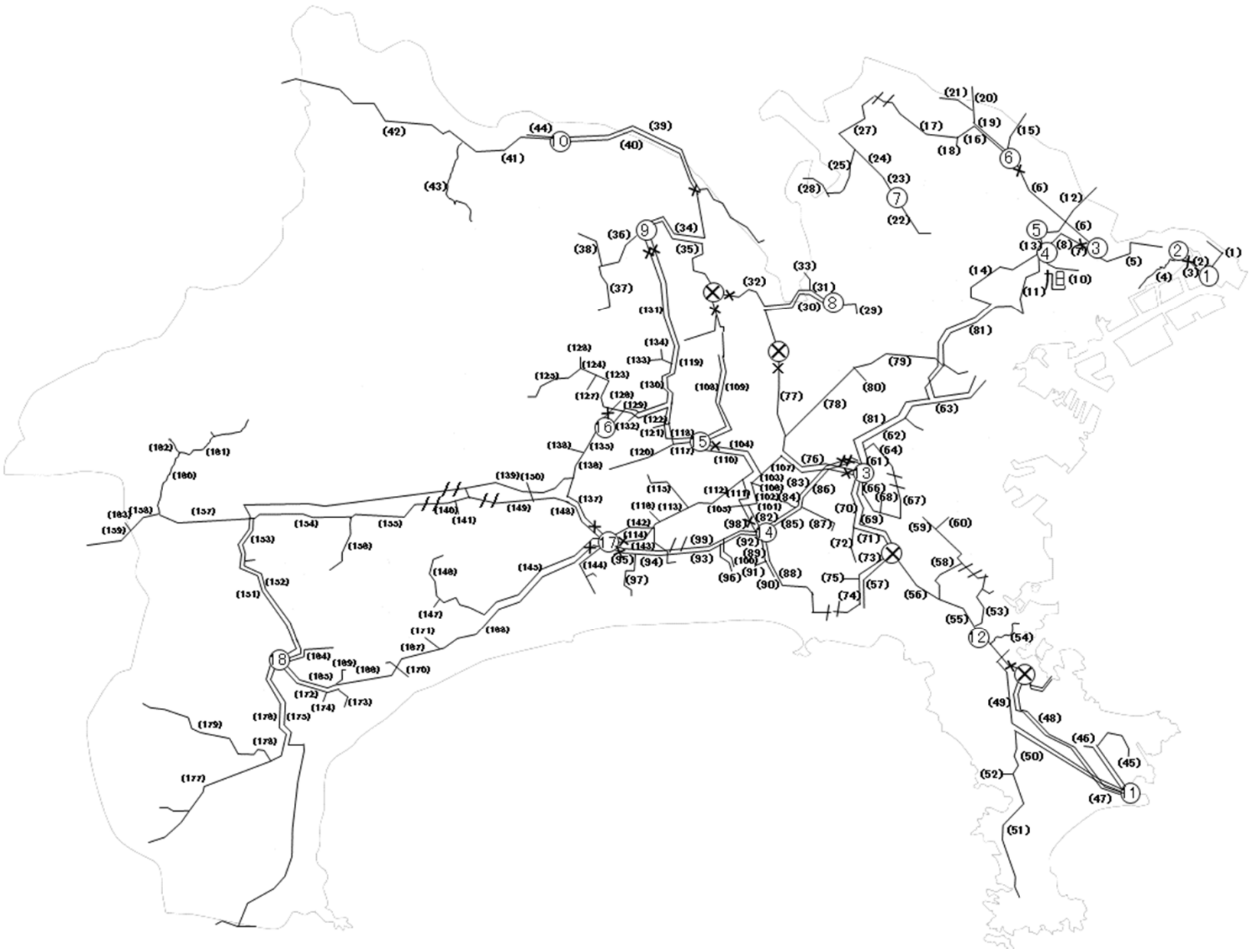

転載禁止　東京電力パワーグリッド株式会社　2025年4月1日

系統構成ー66kV　神奈川県　東川崎系統，塩浜系統

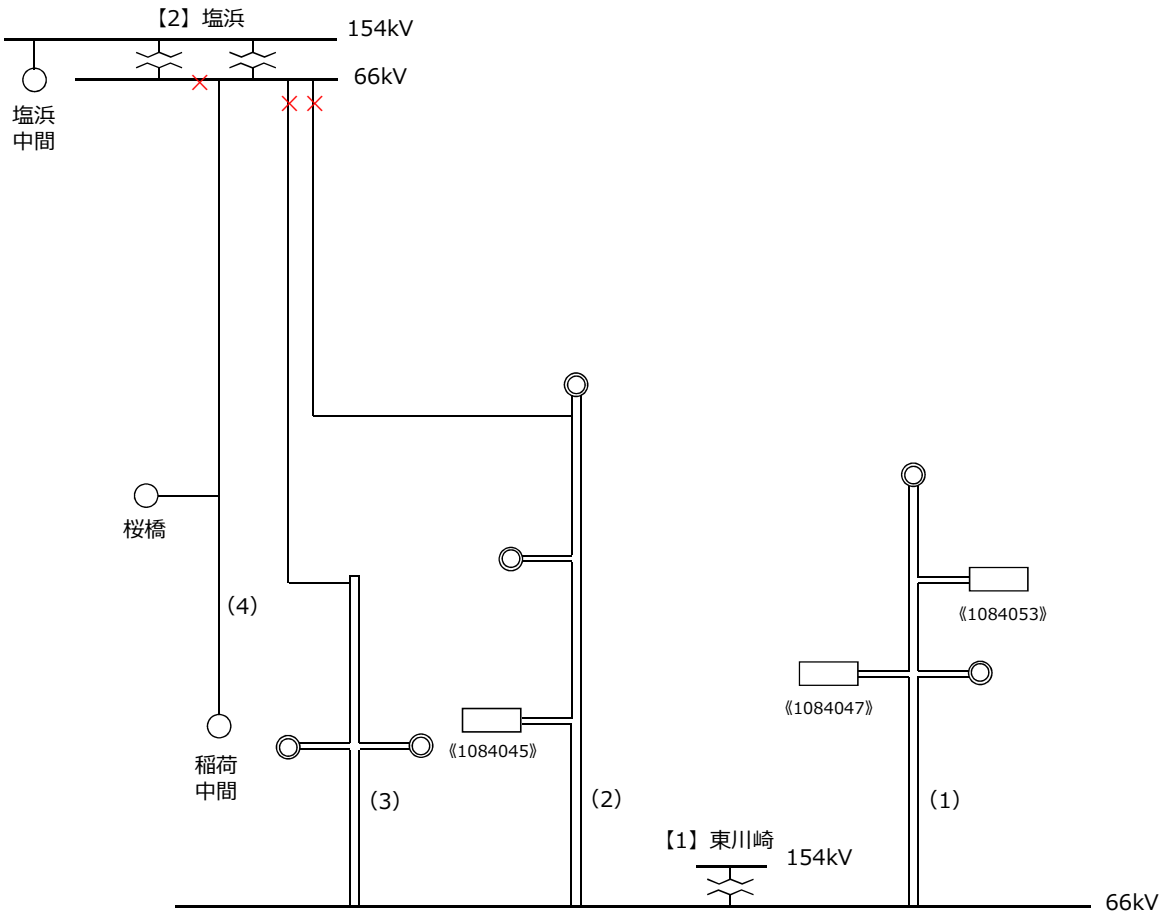

【凡例】

	：変電所
	：配電用変電所
	：需要家
	：発電所
(○○)	：送電線番号
《○○》	：発電所番号
【○○】	：変電所番号

転載禁止　東京電力パワーグリッド株式会社　2025年4月1日

系統構成ー66kV　神奈川県　川崎，旭，綱島系統

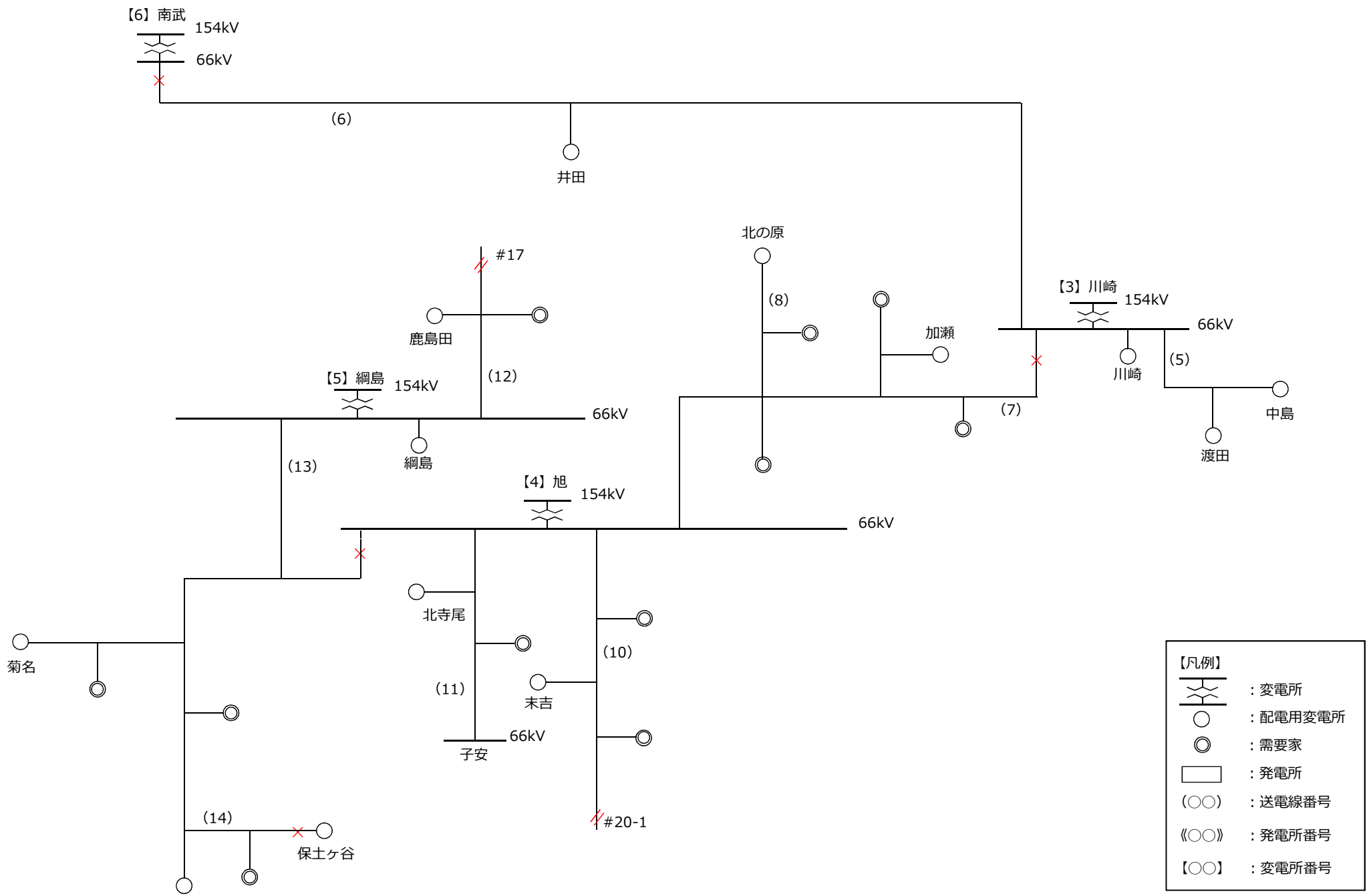

転載禁止　東京電力パワーグリッド株式会社　2025年4月1日

系統構成ー66kV　神奈川県　南武系統

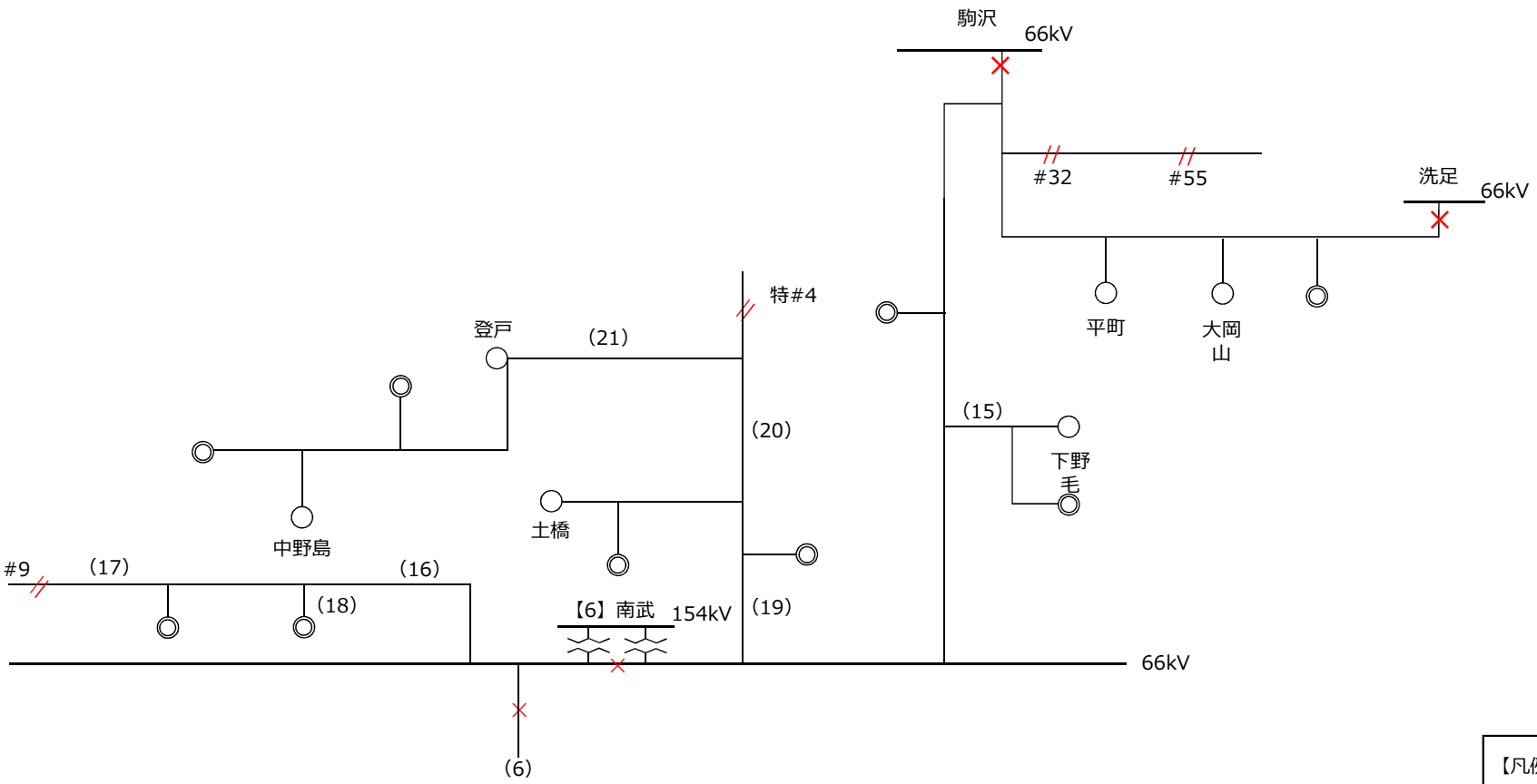

【凡例】

	：変電所
	：配電用変電所
	：需要家
	：発電所
(○○)	：送電線番号
《○○》	：発電所番号
【○○】	：変電所番号

転載禁止　東京電力パワーグリッド株式会社　2025年4月1日

系統構成ー66kV　神奈川県　荏田系統

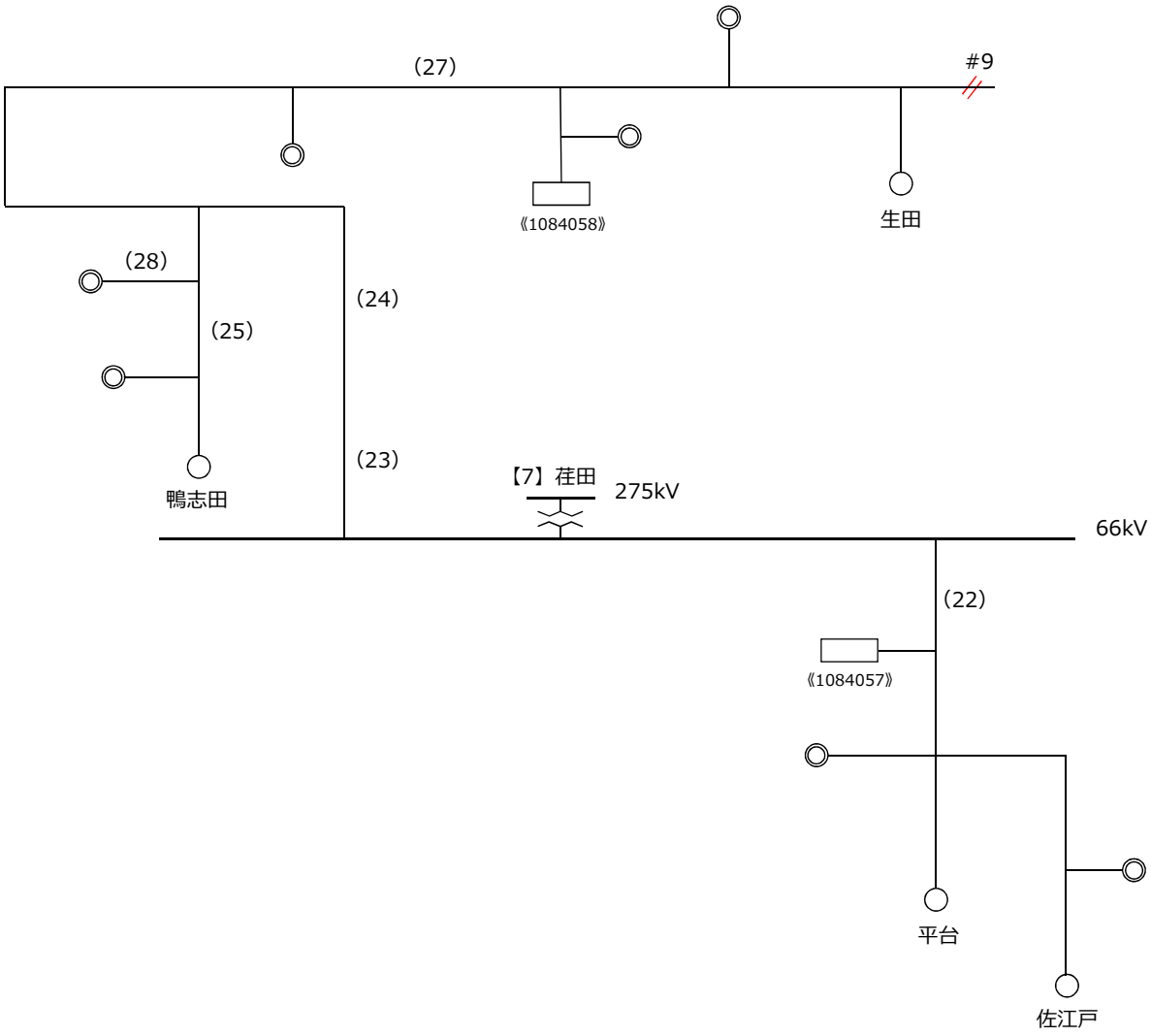

【凡例】

	：変電所
	：配電用変電所
	：需要家
	：発電所
(○○)	：送電線番号
《○○》	：発電所番号
【○○】	：変電所番号

転載禁止　東京電力パワーグリッド株式会社　2025年4月1日

系統構成ー66kV　神奈川県　西横浜系統

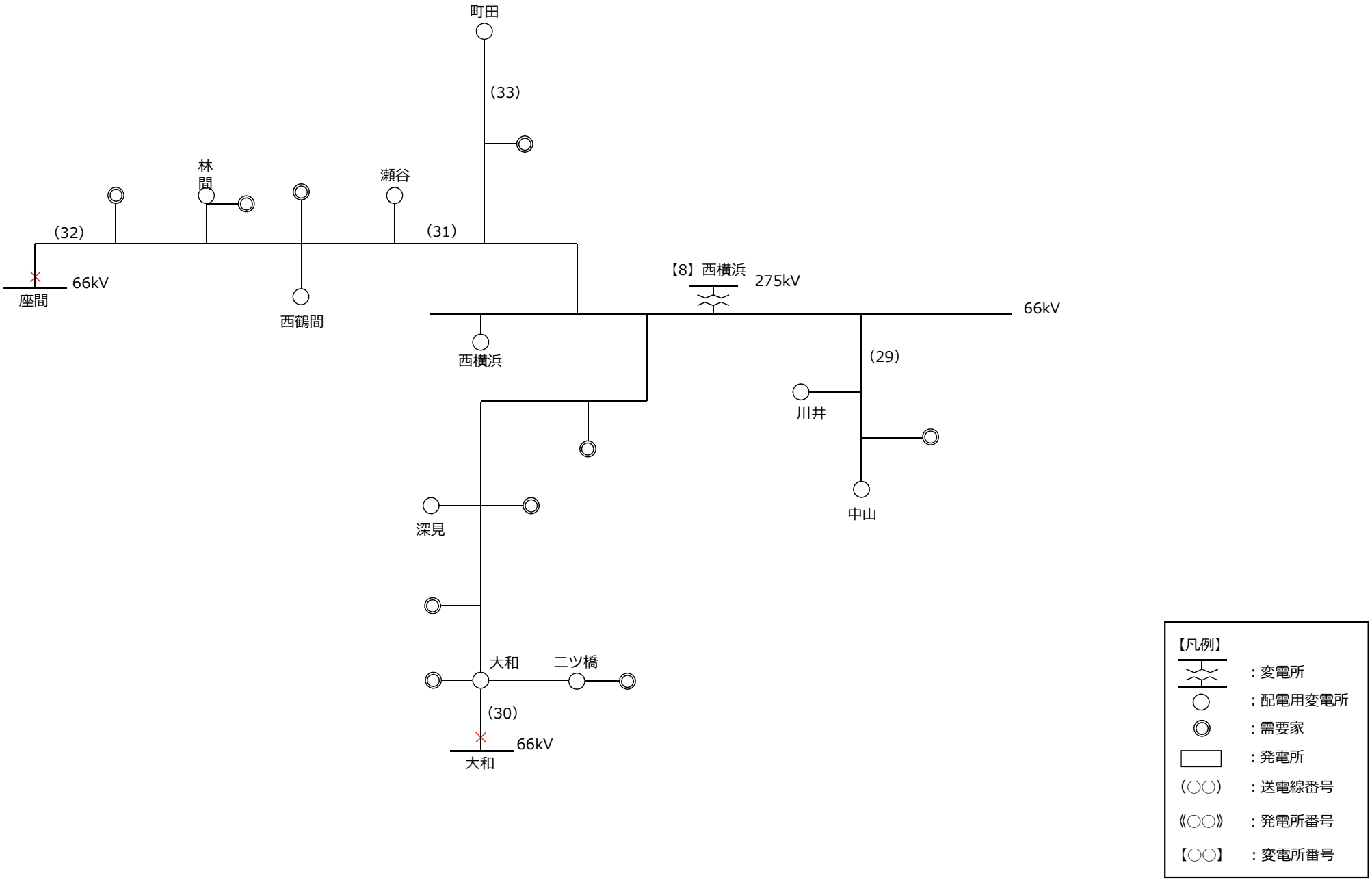

転載禁止　東京電力パワーグリッド株式会社　2025年4月1日

系統構成ー66kV　神奈川県　北相模系統

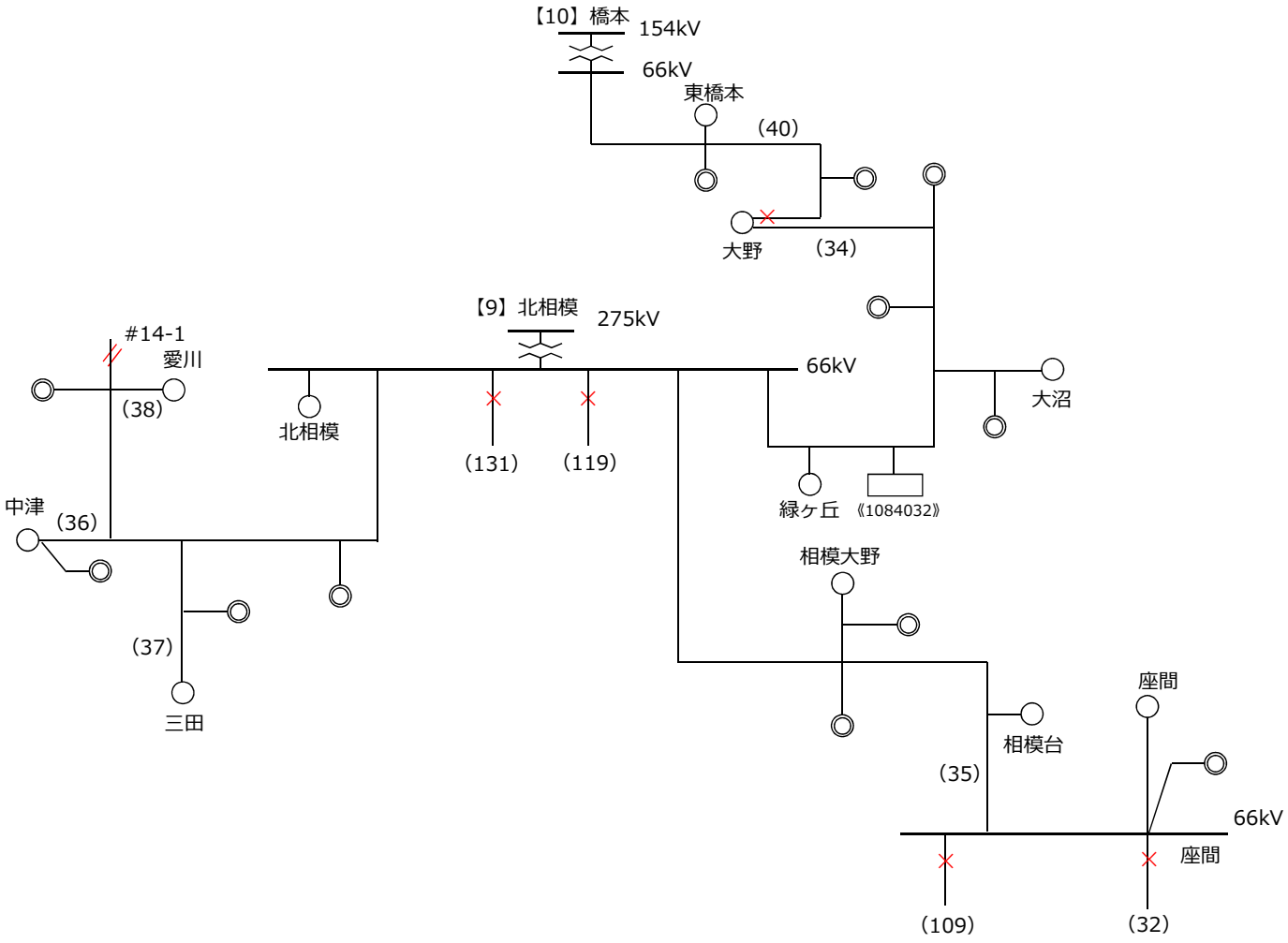

【凡例】

	：変電所
	：配電用変電所
	：需要家
	：発電所
(○○)	：送電線番号
《○○》	：発電所番号
【○○】	：変電所番号

転載禁止　東京電力パワーグリッド株式会社　2025年4月1日

系統構成ー66kV　神奈川県　橋本系統

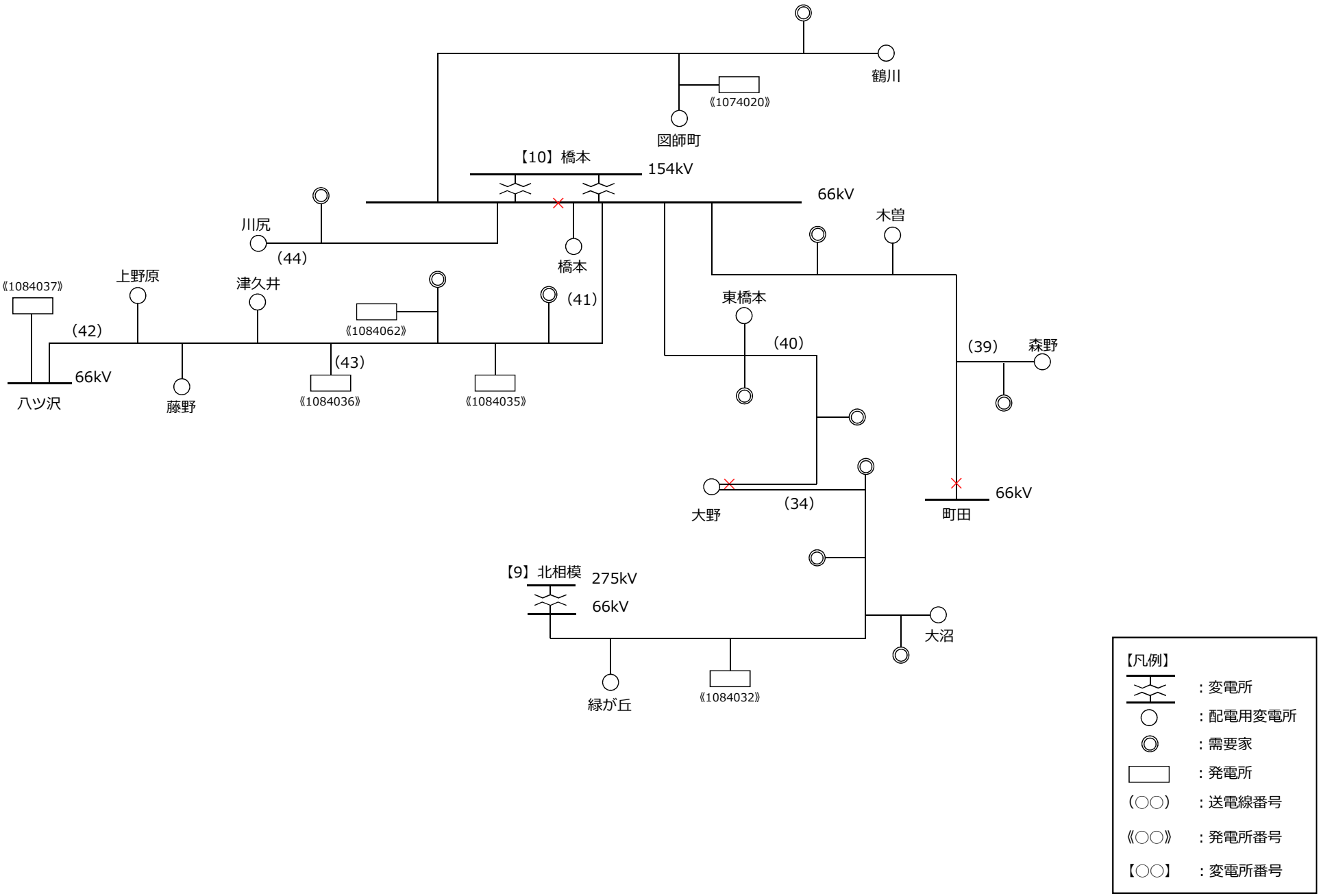

転載禁止　東京電力パワーグリッド株式会社　2025年4月1日

系統構成ー66kV　神奈川県　南横須賀系統

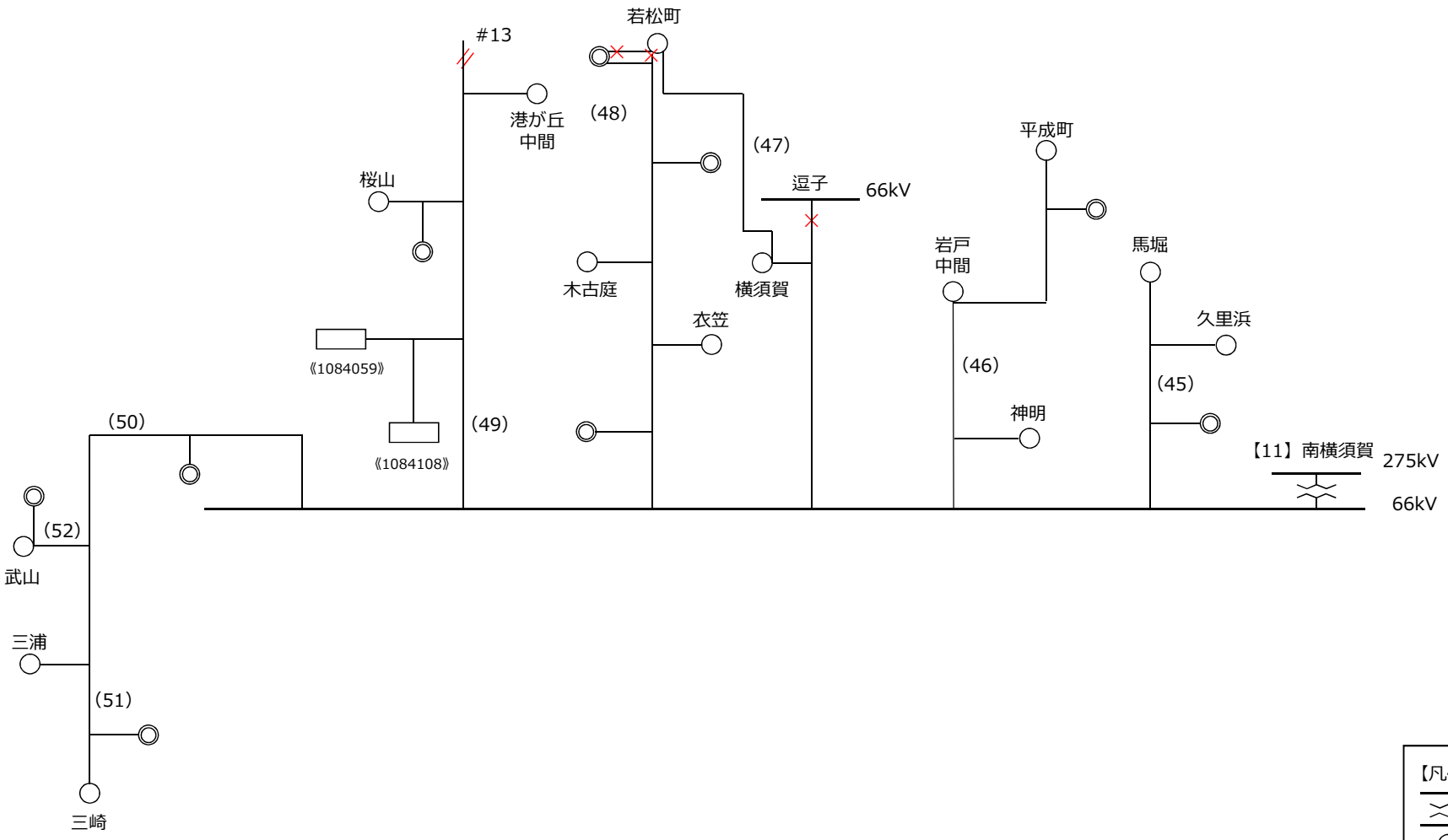

【凡例】

：変電所

：配電用変電所

：需要家

：発電所

(○○)　：送電線番号

《○○》　：発電所番号

【○○】　：変電所番号

転載禁止　東京電力パワーグリッド株式会社　2025年4月1日

系統構成ー66kV　神奈川県　逗子系統

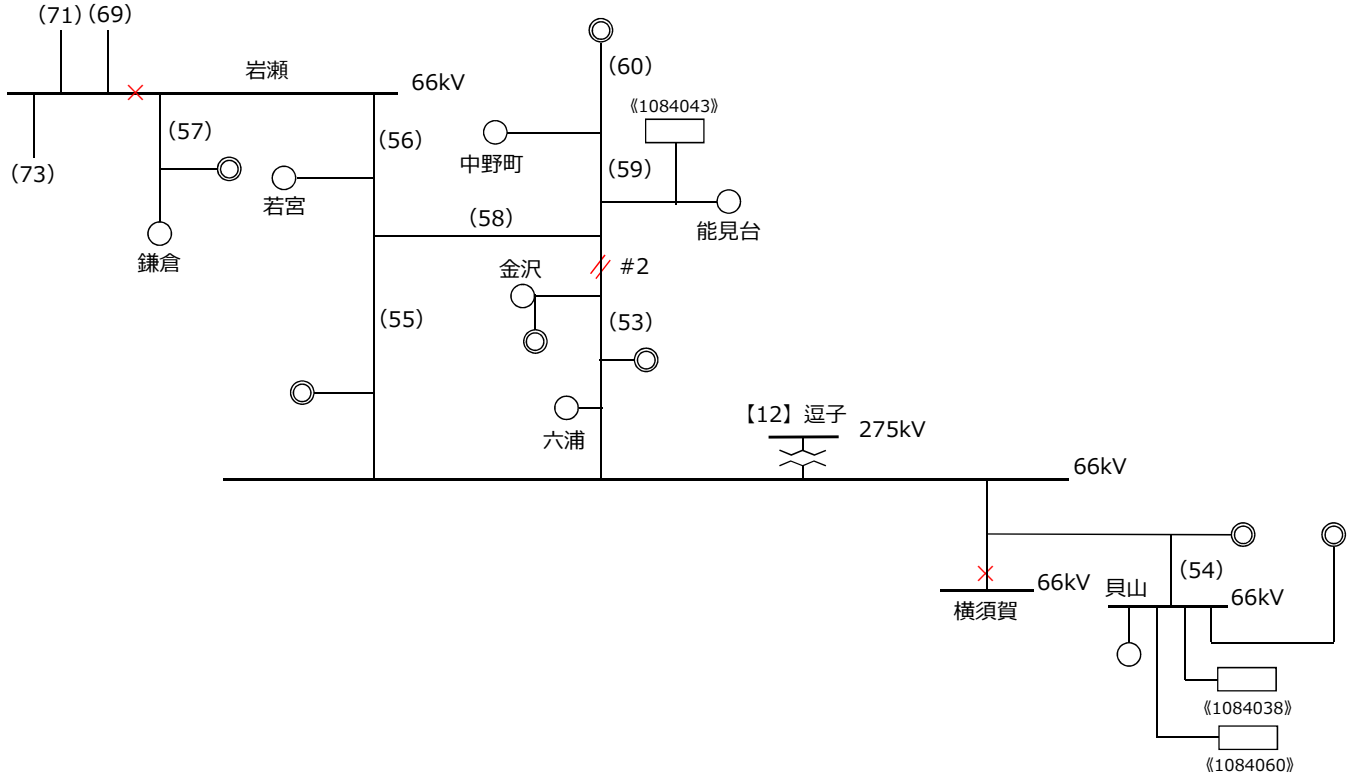

【凡例】

	：変電所
	：配電用変電所
	：需要家
	：発電所
(○○)	：送電線番号
《○○》	：発電所番号
【○○】	：変電所番号

転載禁止　東京電力パワーグリッド株式会社　2025年4月1日

系統構成ー66kV　神奈川県　戸塚1,2系統

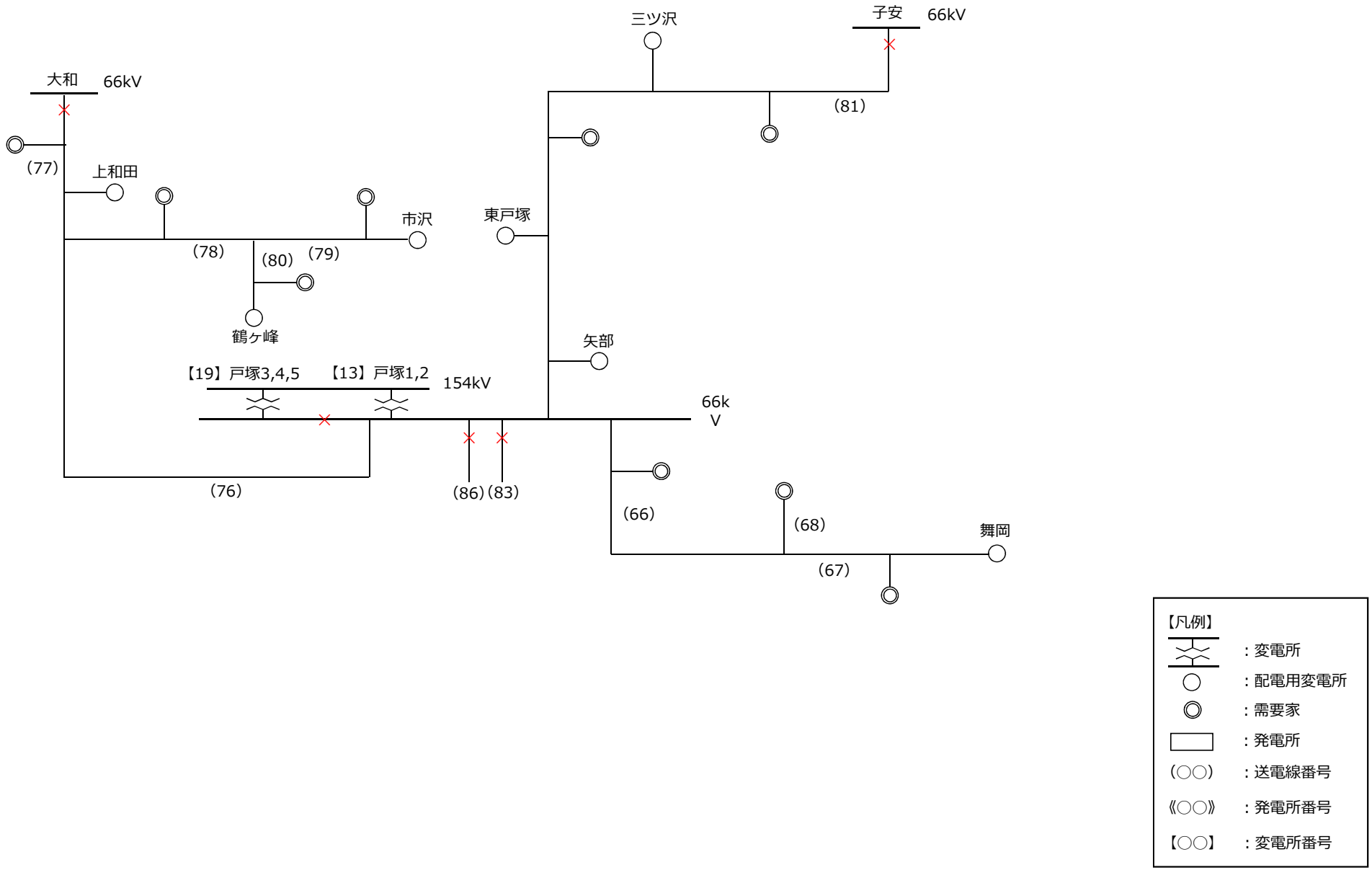

転載禁止　東京電力パワーグリッド株式会社　2025年4月1日

系統構成ー66kV　神奈川県　藤沢系統，湘南系統

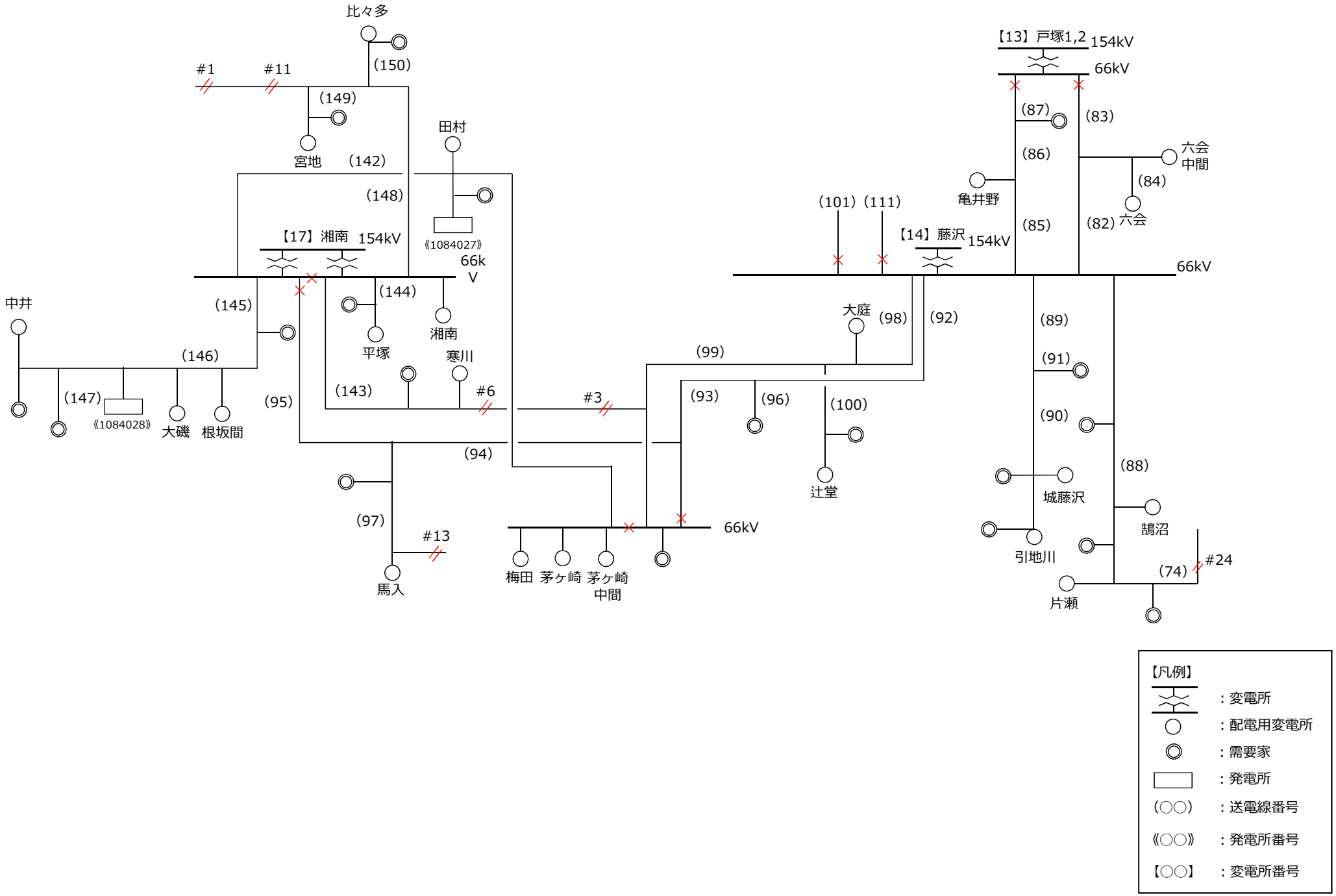

転載禁止　東京電力パワーグリッド株式会社　2025年4月1日

系統構成ー66kV　神奈川県　中相模系統

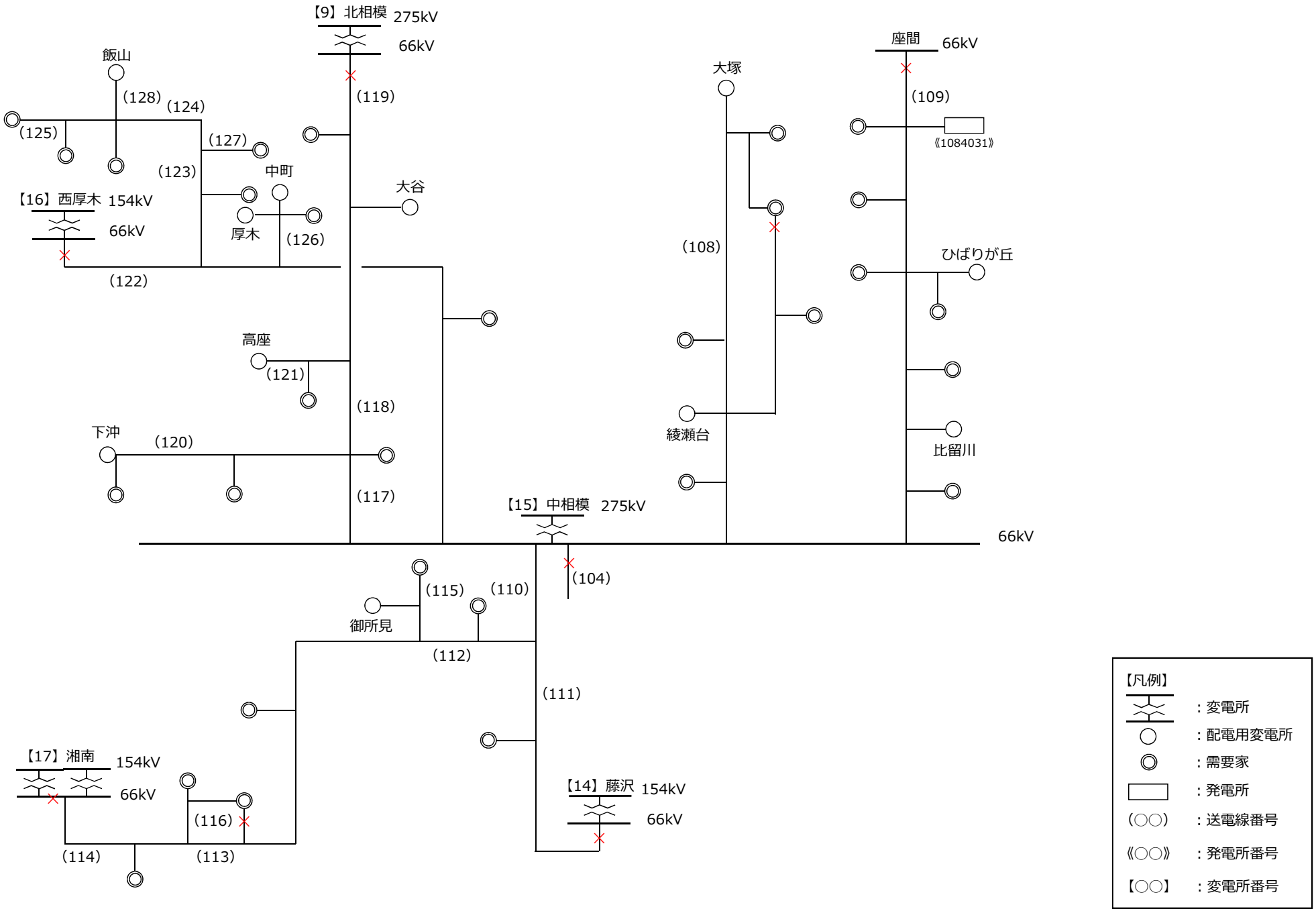

転載禁止　東京電力パワーグリッド株式会社　2025年4月1日

系統構成ー66kV　神奈川県　西厚木系統

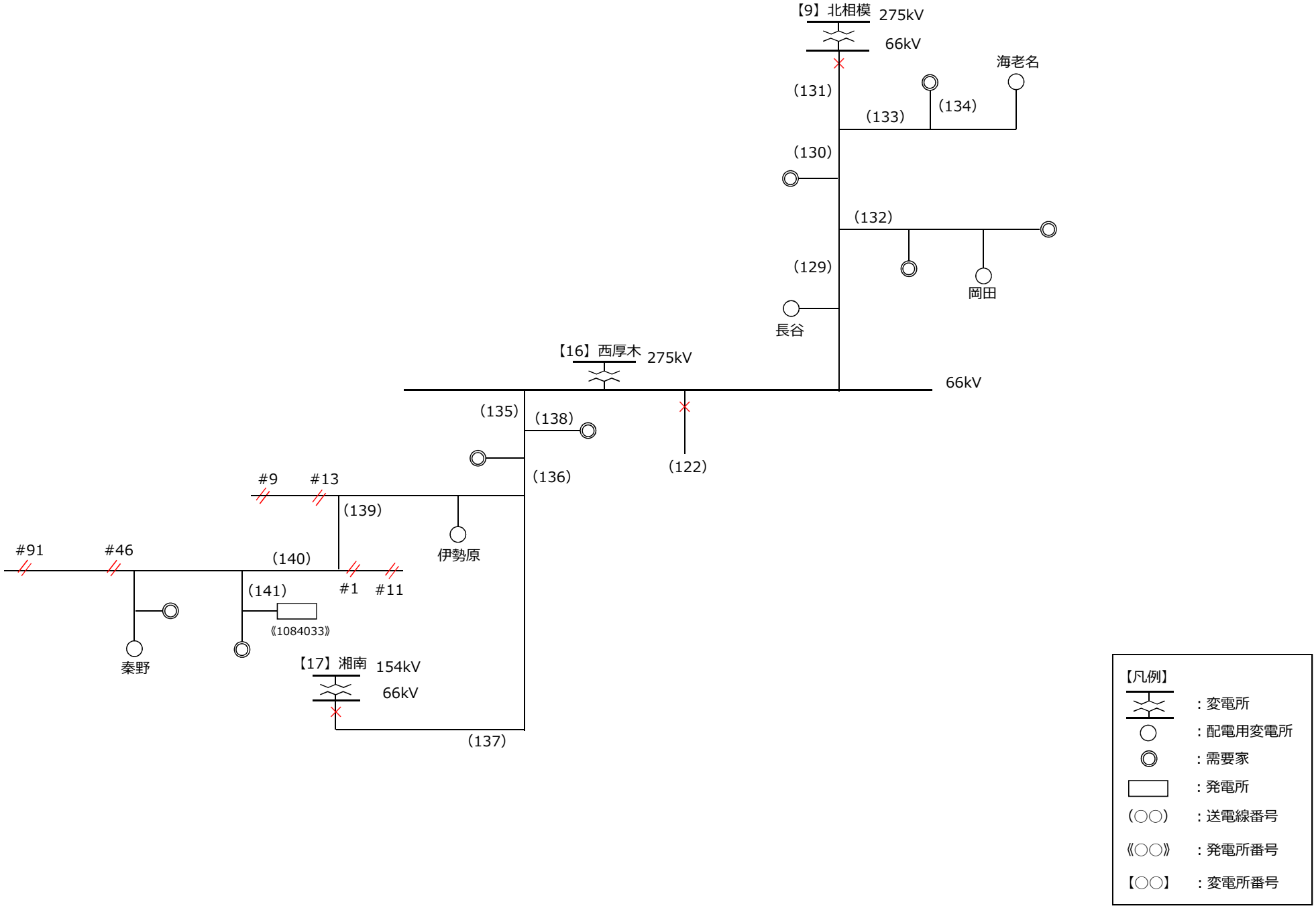

転載禁止　東京電力パワーグリッド株式会社　2025年4月1日

系統構成ー66kV　神奈川県　西相模系統

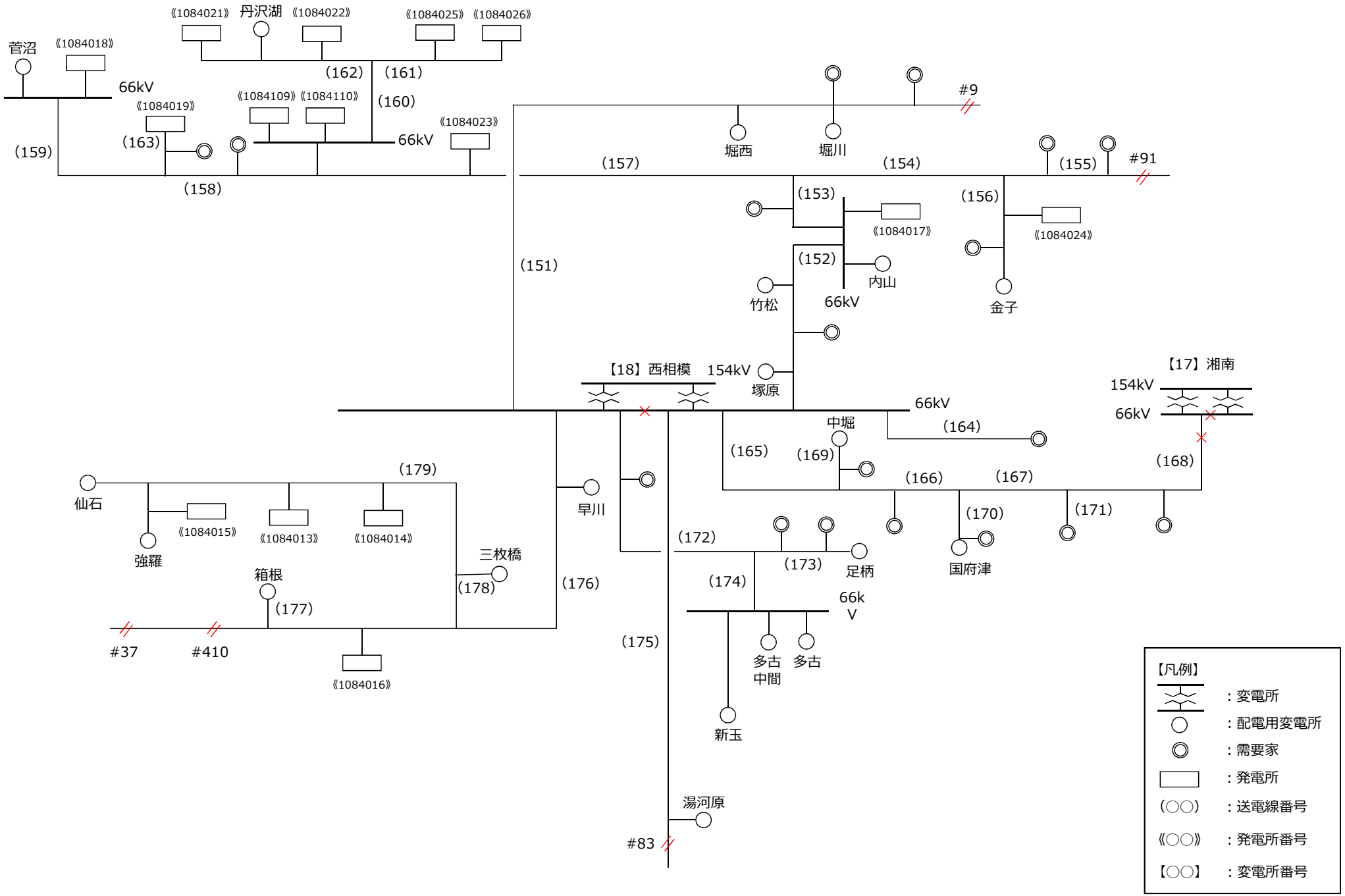

転載禁止　東京電力パワーグリッド株式会社　2025年4月1日

系統構成ー66kV　神奈川県　戸塚3,4,5系統

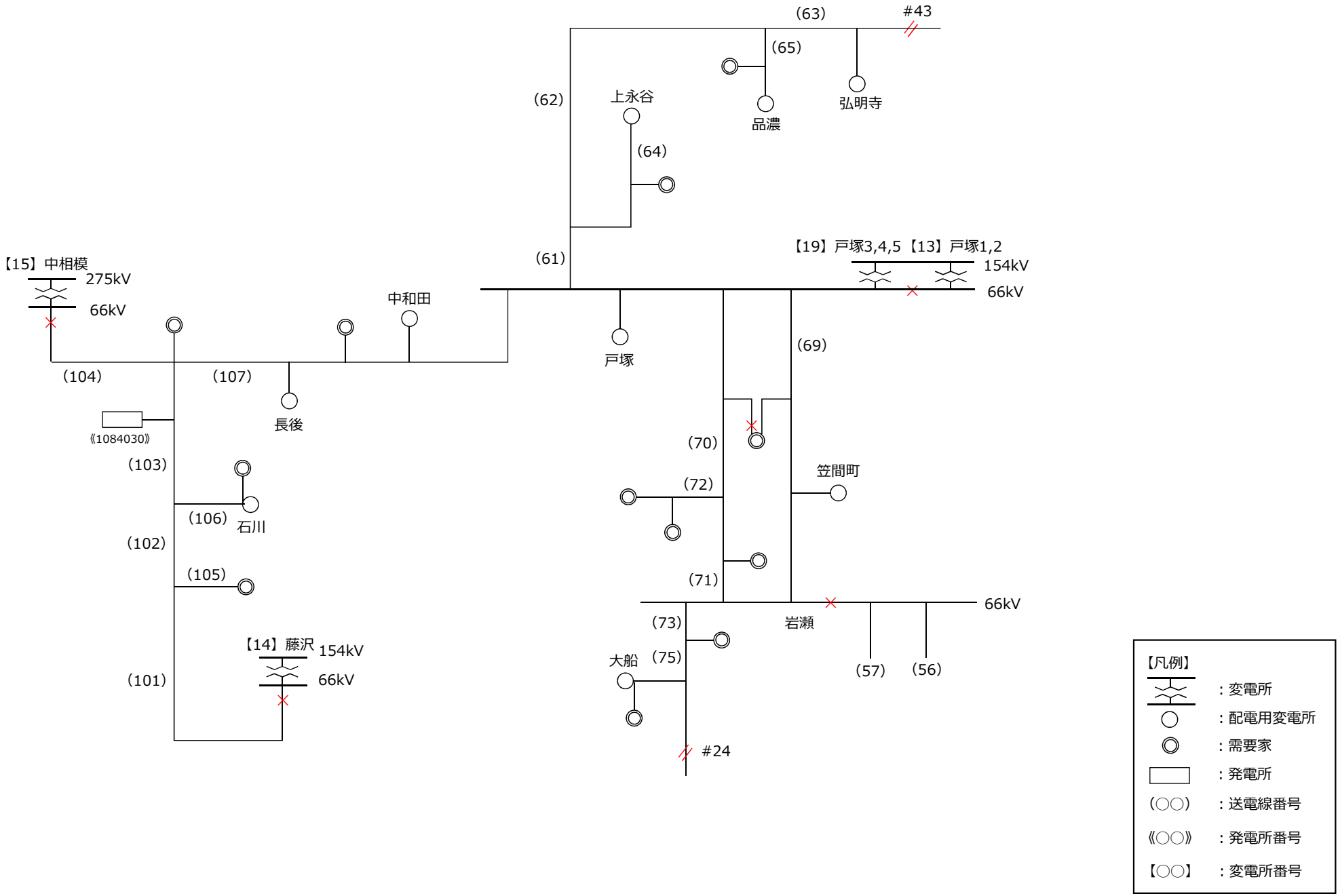

転載禁止　東京電力パワーグリッド株式会社　2025年4月1日

神奈川県

予想潮流一覧表～66kVの特高設備～

送電線No			送電線名	電圧(kV)	潮流正方向			回線数	設備容量(100%×回線数)(MW)	運用容量値(MW)	運用容量制約要因	予想潮流(混雑処理前)(MW)
神奈川県	66kV	1	浮島陸線	66	東川崎	→	需要家	2	115	115	熱容量	-38
神奈川県	66kV	2	千鳥町線	66	東川崎	→	需要家	2	84	84	熱容量	-5
神奈川県	66kV	3	塩浜東線	66	東川崎	→	需要家	2	84	84	熱容量	16
神奈川県	66kV	4	塩浜南線	66	塩浜	→	稲荷中間	2	168	94	熱容量	-77
神奈川県	66kV	5	中島線	66	川崎	→	中島	2	226	128	熱容量	15
神奈川県	66kV	6	南崎線	66	川崎	→	南武	2	168	94	熱容量	0
神奈川県	66kV	7	市場線	66	川崎	→	市場線分岐	2	168	94	熱容量	-16
神奈川県	66kV	8	小倉線	66	旭	→	市場線分岐	2	370	212	熱容量	11
神奈川県	66kV	10	北の台線	66	旭	→	末吉分岐	2	84	84	熱容量	15
神奈川県	66kV	11	子安線	66	旭	→	子安	2	168	94	熱容量	0
神奈川県	66kV	12	相武線	66	綱島	→	鹿島田分岐	2	84	84	熱容量	22
神奈川県	66kV	13	旭綱島線	66	綱島	→	旭	2	184	104	熱容量	30
神奈川県	66kV	14	保土ケ谷線	66	旭	→	保土ヶ谷	2	168	94	熱容量	0
神奈川県	66kV	15	下野毛線	66	下野毛分岐	→	下野毛	2	104	59	熱容量	15
神奈川県	66kV	16	菅生線	66	南武	→	需要家分岐	2	94	53	熱容量	19
神奈川県	66kV	17	菅生線	66	需要家分岐	→	需要家	2	94	53	熱容量	2
神奈川県	66kV	18	送電線	66	-	→	-	2	-	-	-	-
神奈川県	66kV	19	千南線	66	南武	→	登戸分岐	2	444	254	熱容量	42
神奈川県	66kV	20	千南線	66	登戸分岐	→	千歳	2	444	254	熱容量	27
神奈川県	66kV	21	登戸線	66	登戸分岐	→	登戸	2	192	104	熱容量	28

転載禁止　東京電力パワーグリッド株式会社　2025年4月1日

神奈川県

予想潮流一覧表～66kVの特高設備～

送電線No			送電線名	電圧(kV)	潮流正方向			回線数	設備容量(100%×回線数)(MW)	運用容量値(MW)	運用容量制約要因	予想潮流(混雑処理前)(MW)
神奈川県	66kV	22	平台線	66	荏田	→	平台	2	372	212	熱容量	21
神奈川県	66kV	23	市ヶ尾線	66	荏田	→	鴨志田線分岐	2	372	212	熱容量	17
神奈川県	66kV	24	鴨志田線	66	鴨志田線分岐	→	生田線分岐	2	372	212	熱容量	17
神奈川県	66kV	25	鴨志田線	66	生田線分岐	→	鴨志田	2	372	212	熱容量	18
神奈川県	66kV	27	生田線	66	生田線分岐	→	生田	2	128	64	熱容量	13
神奈川県	66kV	28	奈良線	66	奈良線分岐	→	需要家	2	372	212	熱容量	2
神奈川県	66kV	29	川井線	66	西横浜	→	川井	2	184	104	熱容量	24
神奈川県	66kV	30	大和線	66	西横浜	→	大和	2	372	212	熱容量	0
神奈川県	66kV	31	横瀬線	66	西横浜	→	瀬谷分岐	2	448	247	熱容量	41
神奈川県	66kV	32	瀬谷線	66	瀬谷分岐	→	座間	2	184	104	熱容量	-1
神奈川県	66kV	33	町田線	66	町田線分岐	→	町田	2	230	130	熱容量	26
神奈川県	66kV	34	大沼線	66	北相模	→	大野	2	66	66	熱容量	0
神奈川県	66kV	35	麻溝線	66	北相模	→	座間	2	208	118	熱容量	14
神奈川県	66kV	36	中津線	66	北相模	→	中津	2	104	104	熱容量	13
神奈川県	66kV	37	荻野線	66	三田分岐	→	三田	2	186	186	熱容量	8
神奈川県	66kV	38	愛川線	66	愛川線分岐	→	愛川	2	60	60	熱容量	5
神奈川県	66kV	39	渕野辺線	66	橋本	→	町田	2	132	74	熱容量	-9
神奈川県	66kV	40	大野線	66	橋本	→	大野	2	184	104	熱容量	50
神奈川県	66kV	41	八ツ沢線	66	橋本	→	発電所分岐	2	66	66	熱容量	-64
神奈川県	66kV	42	八ツ沢線	66	発電所分岐	→	八ツ沢	2	66	66	熱容量	-12

転載禁止　東京電力パワーグリッド株式会社　2025年4月1日

神奈川県

予想潮流一覧表～66kVの特高設備～

送電線No			送電線名	電圧(kV)	潮流正方向			回線数	設備容量(100%×回線数)(MW)	運用容量値(MW)	運用容量制約要因	予想潮流(混雑処理前)(MW)
神奈川県	66kV	43	宮ヶ瀬線	66	発電所分岐	→	発電所	1	32	32	－	−26
神奈川県	66kV	44	川尻線	66	橋本	→	川尻	2	208	118	熱容量	15
神奈川県	66kV	45	久里浜線	66	南横須賀	→	久里浜	2	132	74	熱容量	18
神奈川県	66kV	46	岩戸線	66	南横須賀	→	岩戸中間	2	132	74	熱容量	22
神奈川県	66kV	47	大矢部線	66	南横須賀	→	横須賀	2	184	104	熱容量	9
神奈川県	66kV	48	若松町線	66	南横須賀	→	若松町	2	184	104	熱容量	1
神奈川県	66kV	49	横須賀線	66	南横須賀	→	港が丘中間分岐	2	158	89	熱容量	−10
神奈川県	66kV	50	三崎線	66	南横須賀	→	三崎	2	132	74	熱容量	28
神奈川県	66kV	51	三崎線	66	南横須賀	→	三崎	2	294	167	熱容量	17
神奈川県	66kV	52	長坂線	66	武山分岐	→	武山	2	132	74	熱容量	10
神奈川県	66kV	53	大道線	66	逗子	→	金沢分岐	2	158	89	熱容量	9
神奈川県	66kV	54	貝山線	66	逗子	→	貝山	2	224	224	熱容量	−223
神奈川県	66kV	55	北鎌倉線	66	逗子	→	岩瀬	2	444	254	熱容量	27
神奈川県	66kV	56	北鎌倉線	66	逗子	→	岩瀬	2	444	254	熱容量	18
神奈川県	66kV	57	鎌倉線	66	岩瀬	→	鎌倉	2	132	74	熱容量	12
神奈川県	66kV	58	中野町線	66	逗子	→	中野町	2	372	212	熱容量	−8
神奈川県	66kV	59	中野町線	66	逗子	→	中野町	2	102	57	熱容量	14
神奈川県	66kV	60	送電線	66	中野町分岐	→	需要家	2	102	57	熱容量	4
神奈川県	66kV	61	本牧線	66	戸塚	→	上永谷分岐	2	294	167	熱容量	42
神奈川県	66kV	62	本牧線	66	戸塚	→	品濃分岐	2	294	167	熱容量	22

転載禁止　東京電力パワーグリッド株式会社　2025年4月1日

神奈川県

予想潮流一覧表～66kVの特高設備～

送電線No			送電線名	電圧(kV)	潮流正方向			回線数	設備容量(100%×回線数)(MW)	運用容量値(MW)	運用容量制約要因	予想潮流(混雑処理前)(MW)
神奈川県	66kV	63	本牧線	66	戸塚	→	弘明寺分岐	2	168	94	熱容量	10
神奈川県	66kV	64	上永谷線	66	上永谷分岐	→	上永谷	2	184	104	熱容量	3
神奈川県	66kV	65	品濃線	66	品濃分岐	→	品濃	2	208	118	熱容量	13
神奈川県	66kV	66	吉田線	66	戸塚	→	舞岡	2	66	66	熱容量	27
神奈川県	66kV	67	吉田線	66	戸塚	→	舞岡	2	66	66	熱容量	15
神奈川県	66kV	68	和田線	66	需要家分岐	→	需要家	2	66	66	熱容量	3
神奈川県	66kV	69	戸岩線1.2L	66	戸塚	→	岩瀬	2	184	104	熱容量	0
神奈川県	66kV	70	戸岩線3.4L	66	戸塚	→	岩瀬	2	184	104	熱容量	30
神奈川県	66kV	71	戸岩線3.4L	66	戸塚	→	岩瀬	2	184	104	熱容量	12
神奈川県	66kV	72	送電線	66	需要家分岐	→	需要家	2	47	47	熱容量	9
神奈川県	66kV	73	片瀬線	66	岩瀬	→	大船分岐	2	66	66	熱容量	10
神奈川県	66kV	74	片瀬線	66	藤沢	→	需要家	2	230	130	熱容量	1
神奈川県	66kV	75	大船線	66	大船分岐	→	大船	2	66	66	熱容量	10
神奈川県	66kV	76	大和線	66	戸塚	→	大和	2	372	212	熱容量	34
神奈川県	66kV	77	大和線	66	戸塚	→	大和	2	372	212	熱容量	0
神奈川県	66kV	78	市沢線	66	戸塚	→	市沢	2	372	212	熱容量	21
神奈川県	66kV	79	市沢線	66	戸塚	→	市沢	2	372	212	熱容量	8
神奈川県	66kV	80	鶴ヶ峰線	66	鶴ヶ峰分岐	→	鶴ヶ峰	2	66	66	熱容量	14
神奈川県	66kV	81	妙蓮寺線	66	戸塚	→	子安	2	184	104	熱容量	0
神奈川県	66kV	82	戸六線	66	藤沢	→	戸塚	2	184	104	熱容量	15

転載禁止　東京電力パワーグリッド株式会社　2025年4月1日

神奈川県

予想潮流一覧表～66kVの特高設備～

送電線No			送電線名	電圧(kV)	潮流正方向			回線数	設備容量(100%×回線数)(MW)	運用容量値(MW)	運用容量制約要因	予想潮流(混雑処理前)(MW)
神奈川県	66kV	83	戸六線	66	藤沢	→	戸塚	2	184	104	熱容量	0
神奈川県	66kV	84	六会引込線	66	六会分岐	→	六会	2	184	104	－	14
神奈川県	66kV	85	香川線	66	藤沢	→	戸塚	2	184	104	熱容量	13
神奈川県	66kV	86	香川線	66	藤沢	→	戸塚	2	184	104	熱容量	8
神奈川県	66kV	87	送電線	66	需要家分岐	→	需要家	2	94	53	熱容量	10
神奈川県	66kV	88	藤沢南口線	66	藤沢	→	鵠沼分岐	2	236	148	熱容量	27
神奈川県	66kV	89	大庭線	66	藤沢	→	城藤沢分岐	2	274	155	熱容量	26
神奈川県	66kV	90	大庭線	66	藤沢	→	城藤沢分岐	2	444	254	熱容量	23
神奈川県	66kV	91	送電線	66	―	→	―	2	―	―	―	―
神奈川県	66kV	92	茅ヶ崎線1.2L	66	藤沢	→	湘南	2	294	167	熱容量	13
神奈川県	66kV	93	茅ヶ崎線1.2L	66	藤沢	→	湘南	2	184	104	熱容量	12
神奈川県	66kV	94	湘南茅ヶ崎線	66	藤沢	→	湘南	2	184	104	熱容量	12
神奈川県	66kV	95	湘南茅ヶ崎線	66	藤沢	→	湘南	2	184	104	熱容量	0
神奈川県	66kV	96	送電線	66	―	→	―	2	―	―	―	―
神奈川県	66kV	97	馬入線	66	馬入分岐	→	馬入	2	122	68	熱容量	6
神奈川県	66kV	98	茅ヶ崎線3.4L	66	藤沢	→	茅ヶ崎中間	2	294	167	熱容量	30
神奈川県	66kV	99	茅ヶ崎線3.4L	66	藤沢	→	茅ヶ崎中間	2	184	104	熱容量	10
神奈川県	66kV	100	辻堂線	66	辻堂分岐	→	辻堂	2	208	118	熱容量	12
神奈川県	66kV	101	用田線3.4L	66	藤沢	→	需要家分岐	2	372	212	熱容量	0
神奈川県	66kV	102	用田線3.4L	66	石川分岐	→	藤沢	2	372	212	熱容量	1

転載禁止　東京電力パワーグリッド株式会社　2025年4月1日

神奈川県

予想潮流一覧表～66kVの特高設備～

送電線No			送電線名	電圧(kV)	潮流正方向			回線数	設備容量(100%×回線数)(MW)	運用容量値(MW)	運用容量制約要因	予想潮流(混雑処理前)(MW)
神奈川県	66kV	103	用田線3.4L	66	中相模	→	中和田分岐	2	372	212	熱容量	10
神奈川県	66kV	104	用田線3.4L	66	中相模	→	中和田分岐	2	444	254	熱容量	0
神奈川県	66kV	105	送電線	66	需要家分岐	→	需要家	2	132	74	熱容量	1
神奈川県	66kV	106	石川引込線	66	石川分岐	→	石川	2	208	118	－	6
神奈川県	66kV	107	高倉線	66	戸塚	→	中和田分岐	2	372	212	熱容量	10
神奈川県	66kV	108	綾瀬線	66	中相模	→	大塚	2	230	130	熱容量	12
神奈川県	66kV	109	中綾線	66	中相模	→	座間	2	115	115	熱容量	0
神奈川県	66kV	110	用田線1.2L	66	中相模	→	藤沢	2	444	254	熱容量	34
神奈川県	66kV	111	用田線1.2L	66	中相模	→	藤沢	2	372	212	ー	0
神奈川県	66kV	112	遠藤線	66	中相模	→	湘南	2	372	212	熱容量	34
神奈川県	66kV	113	遠藤線	66	中相模	→	湘南	2	184	104	熱容量	10
神奈川県	66kV	114	遠藤線	66	中相模	→	湘南	2	184	104	熱容量	3
神奈川県	66kV	115	御所見線	66	御見所分岐	→	御見所	2	94	53	熱容量	9
神奈川県	66kV	116	送電線	66	需要家分岐	→	需要家	2	102	57	熱容量	15
神奈川県	66kV	117	相模川線	66	中相模	→	北相模	2	472	259	熱容量	25
神奈川県	66kV	118	相模川線	66	中相模	→	北相模	2	472	259	熱容量	8
神奈川県	66kV	119	相模川線	66	中相模	→	北相模	2	230	130	熱容量	0
神奈川県	66kV	120	下沖線	66	下沖分岐	→	下沖	2	66	66	熱容量	8
神奈川県	66kV	121	高座線	66	高座分岐	→	高座	2	104	104	熱容量	7
神奈川県	66kV	122	海老名西線	66	中相模	→	西厚木	2	230	130	熱容量	−18

転載禁止　東京電力パワーグリッド株式会社　2025年4月1日

神奈川県

予想潮流一覧表～66kVの特高設備～

送電線No			送電線名	電圧(kV)	潮流正方向			回線数	設備容量(100%×回線数)(MW)	運用容量値(MW)	運用容量制約要因	予想潮流(混雑処理前)(MW)
神奈川県	66kV	123	飯山線	66	中相模	→	飯山	2	184	104	熱容量	18
神奈川県	66kV	124	飯山線	66	中相模	→	飯山	2	184	104	熱容量	17
神奈川県	66kV	125	七沢線	66	飯山分岐	→	需要家	2	372	212	熱容量	3
神奈川県	66kV	126	厚木線	66	厚木分岐	→	厚木	2	104	104	熱容量	16
神奈川県	66kV	127	送電線	66	需要家分岐	→	需要家	2	102	57	熱容量	1
神奈川県	66kV	128	飯山引込線	66	飯山分岐	→	飯山	2	66	66	－	13
神奈川県	66kV	129	厚木北線	66	北相模	→	西厚木	2	230	130	熱容量	37
神奈川県	66kV	130	厚木北線	66	北相模	→	西厚木	2	472	259	熱容量	21
神奈川県	66kV	131	厚木北線	66	北相模	→	西厚木	2	372	212	熱容量	0
神奈川県	66kV	132	岡田線	66	岡田分岐	→	岡田	2	114	70	熱容量	18
神奈川県	66kV	133	海老名線	66	海老名分岐	→	海老名	2	230	130	熱容量	18
神奈川県	66kV	134	依知線	66	需要家分岐	→	需要家	2	230	130	熱容量	3
神奈川県	66kV	135	湘南北線	66	西厚木	→	需要家分岐	2	444	254	熱容量	27
神奈川県	66kV	136	湘南北線	66	湘南	→	西厚木	2	444	254	熱容量	16
神奈川県	66kV	137	湘南北線	66	伊勢原分岐	→	湘南	2	262	142	熱容量	0
神奈川県	66kV	138	送電線	66	―	→	―	2	―	―	―	―
神奈川県	66kV	139	善波線	66	伊勢原分岐	→	秦野分岐	2	444	254	熱容量	10
神奈川県	66kV	140	善波線	66	伊勢原分岐	→	秦野分岐	2	132	74	熱容量	13
神奈川県	66kV	141	送電線	66	需要家分岐	→	需要家	2	184	104	熱容量	-3
神奈川県	66kV	142	湘南東線	66	湘南	→	茅ヶ崎中間	2	444	254	熱容量	39

転載禁止　東京電力パワーグリッド株式会社　2025年4月1日

神奈川県

予想潮流一覧表～66kVの特高設備～

送電線No			送電線名	電圧(kV)	潮流正方向			回線数	設備容量(100%×回線数)(MW)	運用容量値(MW)	運用容量制約要因	予想潮流(混雑処理前)(MW)
神奈川県	66kV	143	渋田川線	66	湘南	→	#6	2	184	104	熱容量	11
神奈川県	66kV	144	平塚線	66	湘南	→	平塚	2	132	74	熱容量	15
神奈川県	66kV	145	二宮線	66	湘南	→	需要家分岐	2	372	212	熱容量	34
神奈川県	66kV	146	二宮線	66	湘南	→	需要家分岐	2	444	254	熱容量	16
神奈川県	66kV	147	久所線	66	需要家分岐	→	需要家	2	444	254	熱容量	2
神奈川県	66kV	148	鶴巻線	66	湘南	→	比々多分岐	2	132	74	熱容量	18
神奈川県	66kV	149	宮地線	66	湘南	→	宮地	2	76	51	熱容量	11
神奈川県	66kV	150	比々多線	66	比々多分岐	→	比々多	2	66	66	熱容量	9
神奈川県	66kV	151	大雄線	66	西相模	→	#9	2	372	212	熱容量	7
神奈川県	66kV	152	南足柄線	66	西相模	→	発電所	2	372	212	熱容量	-33
神奈川県	66kV	153	送電線	66	西相模	→	酒匂川線	2	372	212	熱容量	-33
神奈川県	66kV	154	酒匂川線	66	西相模	→	＃９１	2	102	57	熱容量	12
神奈川県	66kV	155	酒匂川線	66	西相模	→	＃９１	2	102	57	熱容量	13
神奈川県	66kV	156	金子線	66	金子分岐	→	金子	2	102	57	熱容量	-2
神奈川県	66kV	157	酒匂川線	66	西相模	→	発電所	2	94	53	熱容量	-38
神奈川県	66kV	158	酒匂川線	66	西相模	→	発電所	2	132	74	熱容量	-10
神奈川県	66kV	159	酒匂川線	66	西相模	→	発電所	2	102	57	熱容量	-7
神奈川県	66kV	160	送電線	66	発電所分岐	→	発電所	1	64	36	熱容量	-19
神奈川県	66kV	161	送電線	66	発電所分岐	→	発電所	1	64	36	熱容量	-8
神奈川県	66kV	162	送電線	66	発電所分岐	→	発電所	1	102	57	熱容量	-12

転載禁止　東京電力パワーグリッド株式会社　2025年4月1日

神奈川県

予想潮流一覧表～66kVの特高設備～

送電線No			送電線名	電圧(kV)	潮流正方向			回線数	設備容量(100%×回線数)(MW)	運用容量値(MW)	運用容量制約要因	予想潮流(混雑処理前)(MW)
神奈川県	66kV	163	送電線	66	―	→	―	2	―	―	―	―
神奈川県	66kV	164	送電線	66	西相模	→	需要家	2	372	212	熱容量	10
神奈川県	66kV	165	西湘線	66	西相模	→	湘南	2	372	212	熱容量	16
神奈川県	66kV	166	西湘線	66	西相模	→	湘南	2	184	104	熱容量	10
神奈川県	66kV	167	西湘線	66	西相模	→	湘南	2	184	104	熱容量	2
神奈川県	66kV	168	西湘線	66	西相模	→	湘南	2	92	92	熱容量	1
神奈川県	66kV	169	中堀線	66	中堀分岐	→	中堀	2	184	104	熱容量	6
神奈川県	66kV	170	国府津線	66	国府津分岐	→	国府津	2	102	57	熱容量	10
神奈川県	66kV	171	南高田線	66	需要家分岐	→	需要家	2	102	57	熱容量	1
神奈川県	66kV	172	足柄線	66	西相模	→	足柄	2	372	212	熱容量	26
神奈川県	66kV	173	足柄線	66	西相模	→	足柄	2	184	104	熱容量	5
神奈川県	66kV	174	穴部線	66	多古分岐	→	多古	2	372	212	熱容量	19
神奈川県	66kV	175	真鶴線	66	西相模	→	#83	2	122	68	熱容量	8
神奈川県	66kV	176	箱根線	66	西相模	→	#410	2	294	167	熱容量	14
神奈川県	66kV	177	箱根線	66	西相模	→	#410	2	60	36	熱容量	3
神奈川県	66kV	178	送電線	66	西相模	→	発電所	2	208	118	熱容量	0
神奈川県	66kV	179	送電線	66	西相模	→	発電所	2	102	57	熱容量	16

転載禁止　東京電力パワーグリッド株式会社　2025年4月1日

神奈川県

予想潮流一覧表～66kVの特高設備～

変電所No			変電所名	電圧(kV) 一次	電圧(kV) 二次	台数	設備容量（100%×台数）（MW）	運用容量値（MW）	運用容量制約要因	予想潮流（混雑処理前）（MW）
神奈川県	66kV	1	東川崎	154	66	3	281	224	熱容量	−68
神奈川県	66kV	2	塩浜	154	66	2	282	171	熱容量	−36
神奈川県	66kV	3	川崎	154	66	3	562	449	熱容量	96
神奈川県	66kV	4	旭	154	66	3	565	451	熱容量	62
神奈川県	66kV	5	綱島	154	66	3	284	227	熱容量	73
神奈川県	66kV	6	南武	154	66	4	692	606	熱容量	192
神奈川県	66kV	7	荏田	275	66	2	566	342	熱容量	65
神奈川県	66kV	8	西横浜	275	66	2	567	342	熱容量	138
神奈川県	66kV	9	北相模	275	66	3	850	680	熱容量	133
神奈川県	66kV	10	橋本	154	66	4	850	624	熱容量	96
神奈川県	66kV	11	南横須賀	275	66	3	506	447	熱容量	106
神奈川県	66kV	12	逗子	275	66	2	567	342	熱容量	−173
神奈川県	66kV	13	戸塚1,2	154	66	2	375	228	熱容量	92
神奈川県	66kV	14	藤沢	154	66	4	757	681	熱容量	122

転載禁止　東京電力パワーグリッド株式会社　2025年4月1日

神奈川県

予想潮流一覧表～66kVの特高設備～

変電所No			変電所名	電圧(kV) 一次	電圧(kV) 二次	台数	設備容量（100%×台数）（MW）	運用容量値（MW）	運用容量制約要因	予想潮流（混雑処理前）（MW）
神奈川県	66kV	15	中相模	275	66	3	854	682	熱容量	151
神奈川県	66kV	16	西厚木	154	66	2	378	228	熱容量	80
神奈川県	66kV	17	湘南	154	66	4	691	607	熱容量	191
神奈川県	66kV	18	西相模	154	66	4	756	679	熱容量	96
神奈川県	66kV	19	戸塚3,4,5	154	66	3	509	373	熱容量	131

転載禁止　東京電力パワーグリッド株式会社　2025年4月1日