「系統情報の公開」に関する留意事項

1. 当社「系統利用に関する情報公表ルール」 に基づき、「予想潮流・系統構成」を公表するものです。

2. 公表する運用容量値は、電圧や系統安定度などの制約により、変わる場合があります。

3. 送電線名に発電所名，需要者名等が含まれている場合には，送電線名を「送電線」としております。

4. 当社の公開する系統アクセス情報を利用される方が，本情報を用いて行う一切の行為について、当社は責任を負いません。

転載禁止　東京電力パワーグリッド株式会社

東京都(多摩地区)　系統構成 マッピング ～154kVの電力系統～

転載禁止　東京電力パワーグリッド株式会社　2025年5月7日

系統構成－154kV 東京都［多摩地区］

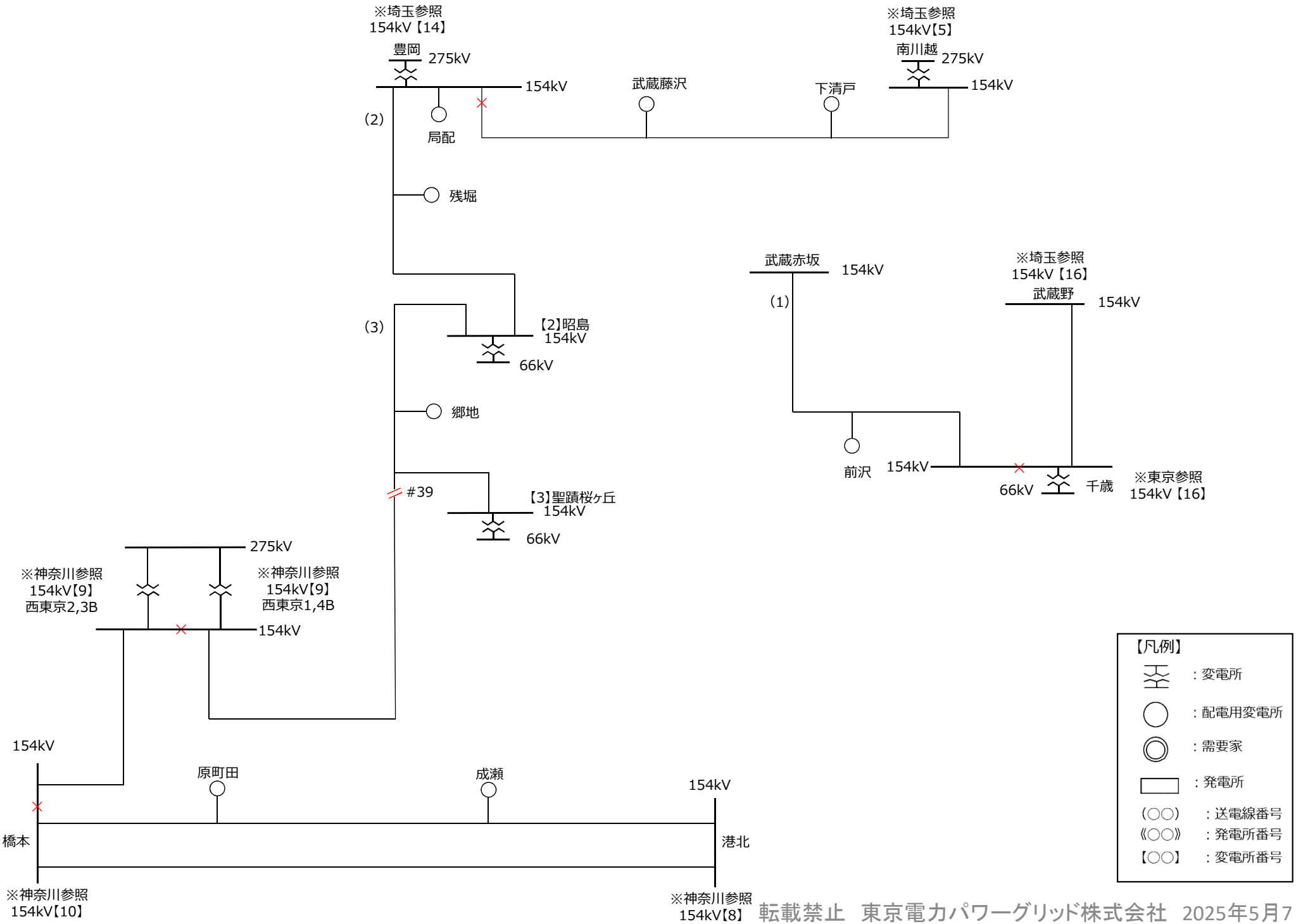

転載禁止　東京電力パワーグリッド株式会社　2025年5月7日

東京都(多摩地区)

予想潮流一覧表～154kVの特高設備～

送電線No	送電線名	電圧(kV)	潮流正方向			回線数	設備容量(100%×回線数)(MW)	運用容量値(MW)	運用容量制約要因	予想潮流(混雑処理前)(MW)
東京都(多摩地区)　154kV　1	中富線	154	武蔵赤坂	→	千歳	2	1,360	770	熱容量	362
東京都(多摩地区)　154kV　2	豊昭線	154	豊岡	→	昭島	2	1,972	1,130	熱容量	165
東京都(多摩地区)　154kV　3	桜ヶ丘線	154	昭島	→	聖蹟桜ヶ丘	2	986	565	熱容量	76
東京都(多摩地区)　154kV　4	南多摩線	154	橋本	→	西東京	2	514	290	熱容量	−277

転載禁止　東京電力パワーグリッド株式会社　2025年5月7日

東京都(多摩地区)

予想潮流一覧表～154kVの特高設備～

変電所No	変電所名	電圧(kV) 一次	電圧(kV) 二次	台数	設備容量（100%×台数）（MW）	運用容量値（MW）	運用容量制約要因	予想潮流（混雑処理前）（MW）
東京都（多摩地区） 154kV 1	千歳	154	66	4	752	706	熱容量	469
東京都（多摩地区） 154kV 2	昭島	154	66	3	372	225	熱容量	73
東京都（多摩地区） 154kV 3	聖蹟桜ヶ丘	154	66	2	378	228	熱容量	76
東京都（多摩地区） 154kV 4	西東京	275	154	4	1,257	800	熱容量	−968

転載禁止　東京電力パワーグリッド株式会社　2025年5月7日

東京都(多摩地区)　系統構成 マッピング ～66kVの電力系統～

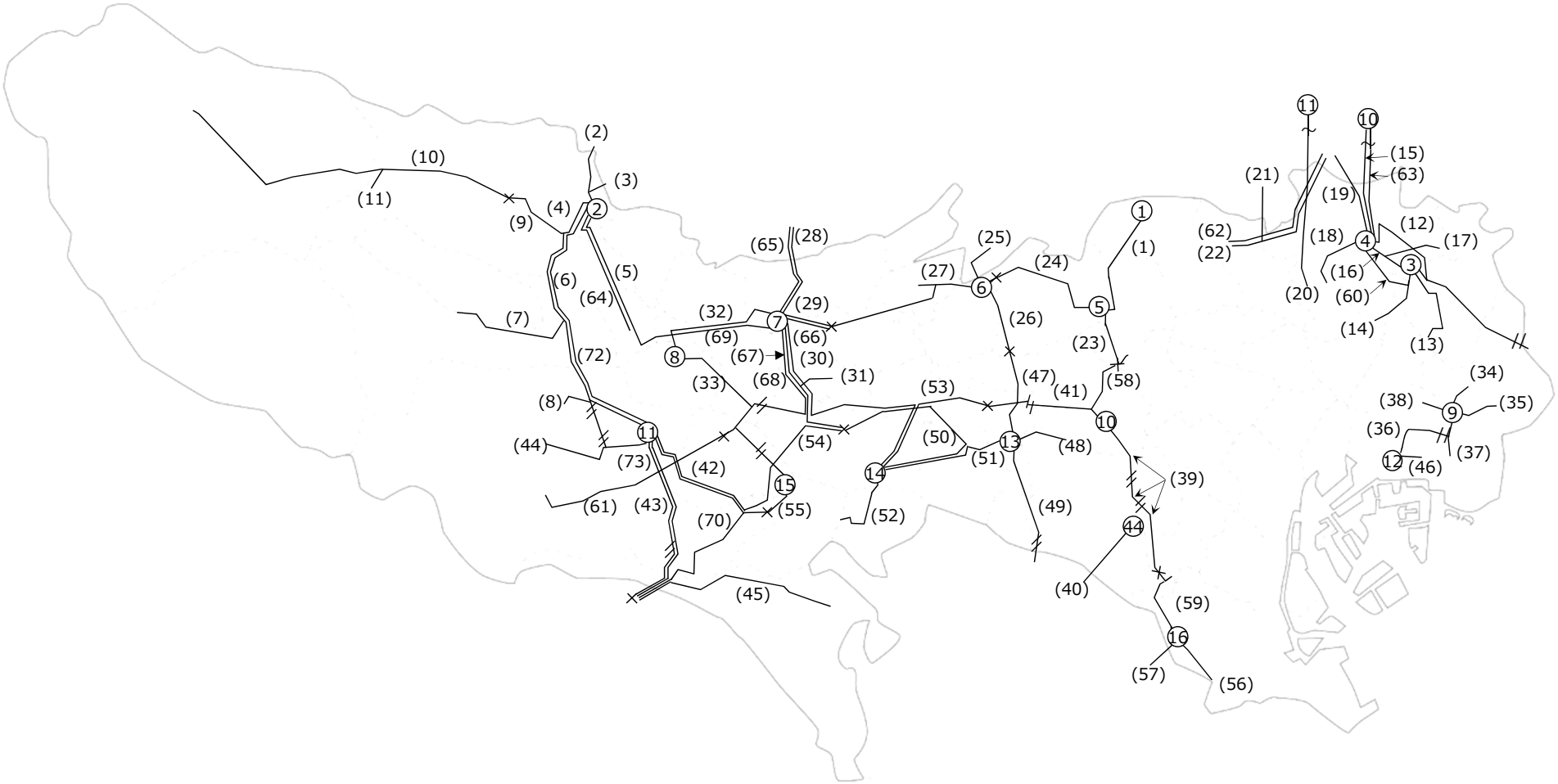

転載禁止　東京電力パワーグリッド株式会社　2025年5月7日

系統構成－66kV 東京都［多摩地区］ 青梅系統

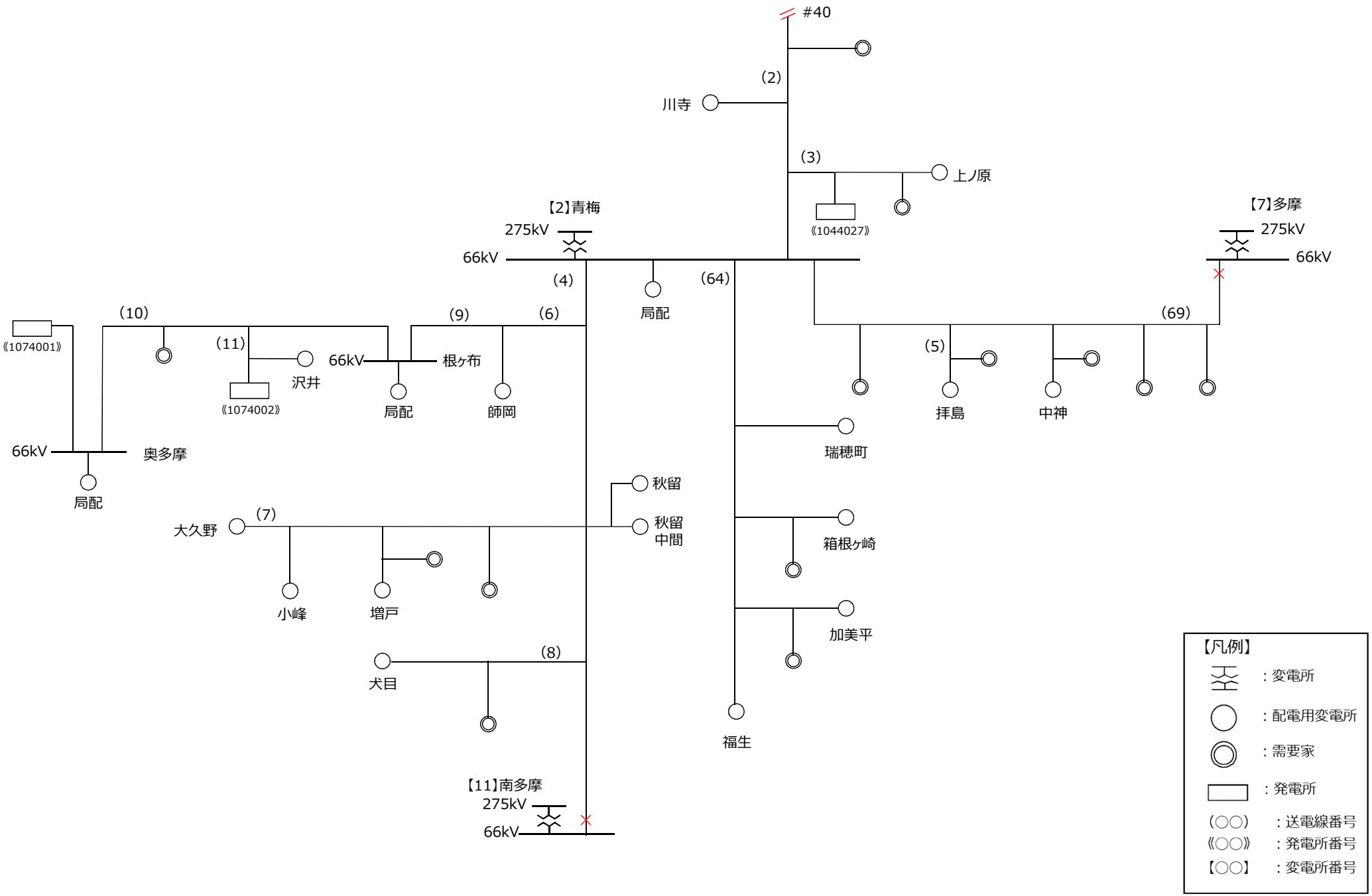

転載禁止 東京電力パワーグリッド株式会社 2025年5月7日

系統構成－66kV 東京都［多摩地区］ 武蔵野系統

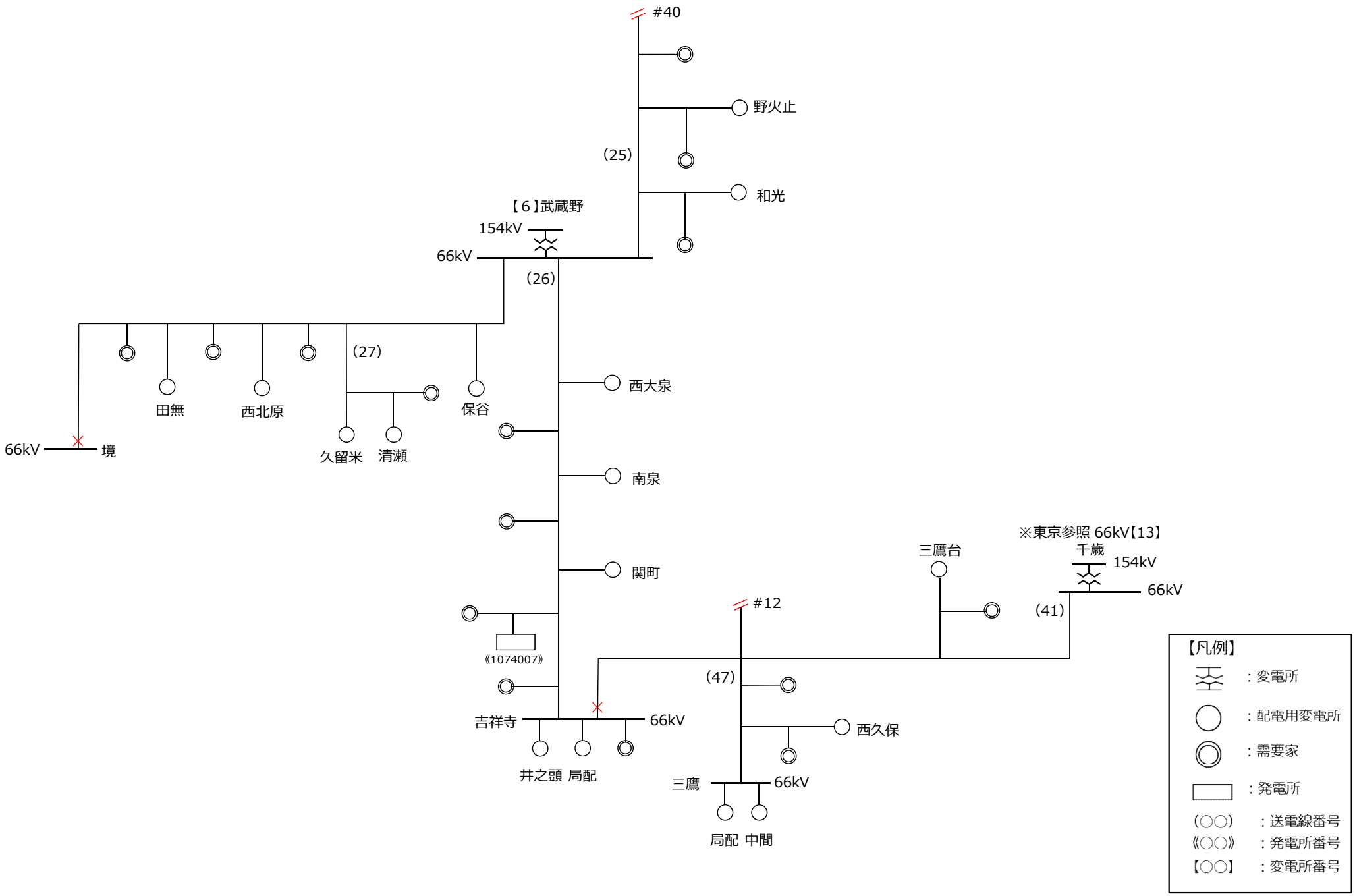

転載禁止 東京電力パワーグリッド株式会社 2025年5月7日

系統構成－66kV 東京都［多摩地区］ 多摩系統

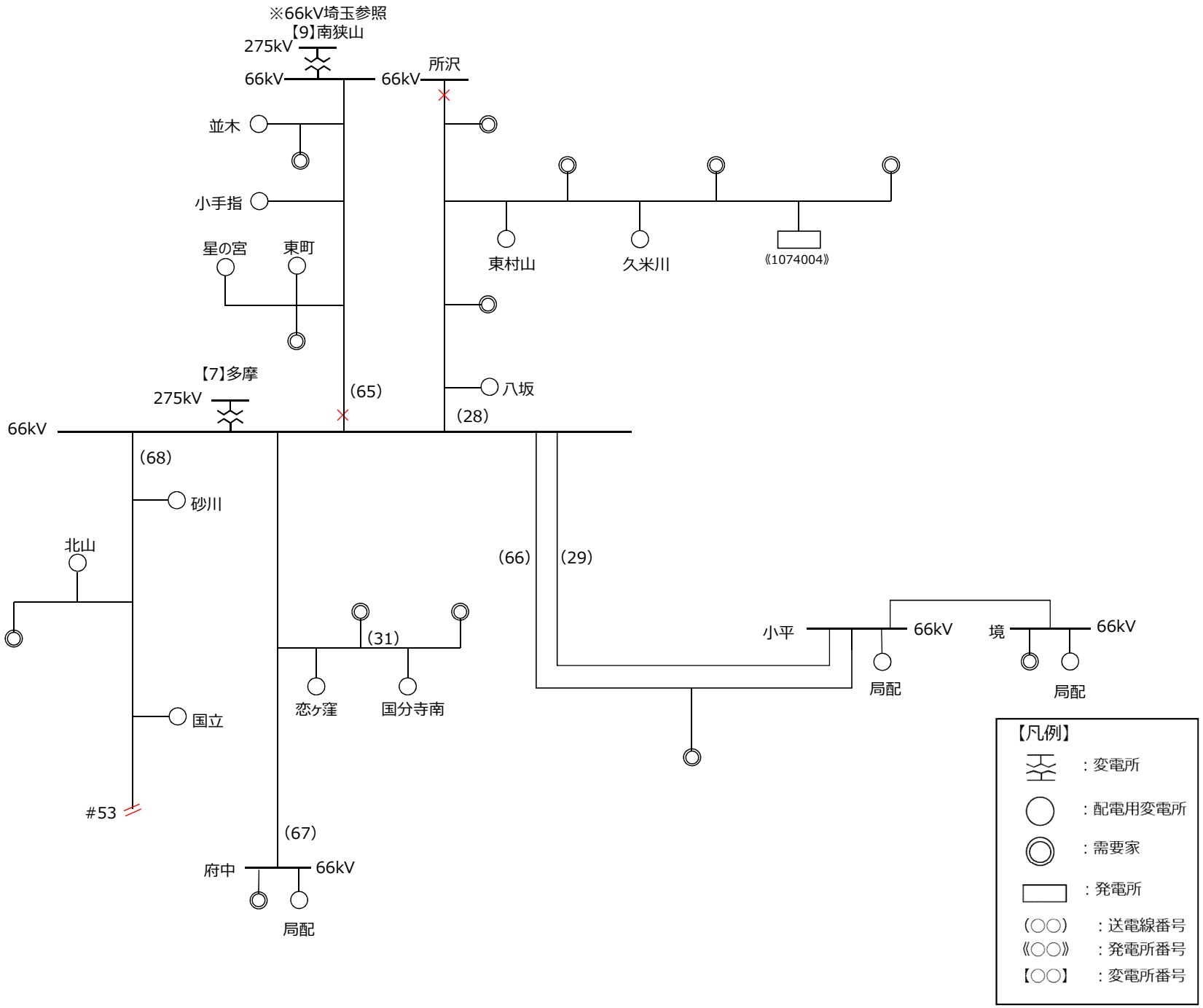

転載禁止 東京電力パワーグリッド株式会社 2025年5月7日

系統構成－66kV 東京都［多摩地区］ 南多摩系統

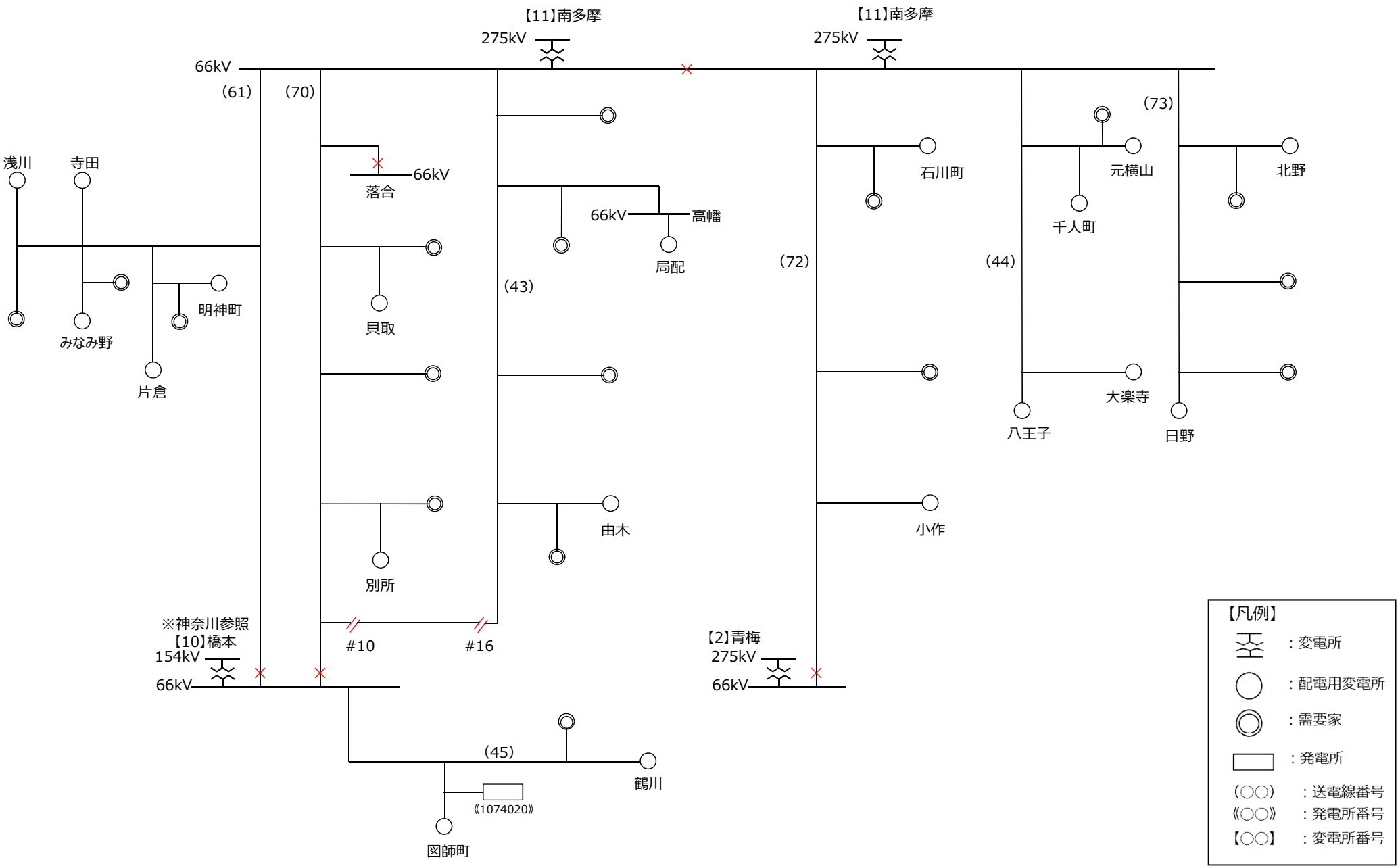

転載禁止　東京電力パワーグリッド株式会社　2025年5月7日

系統構成－66kV 東京都［多摩地区］ 北多摩系統

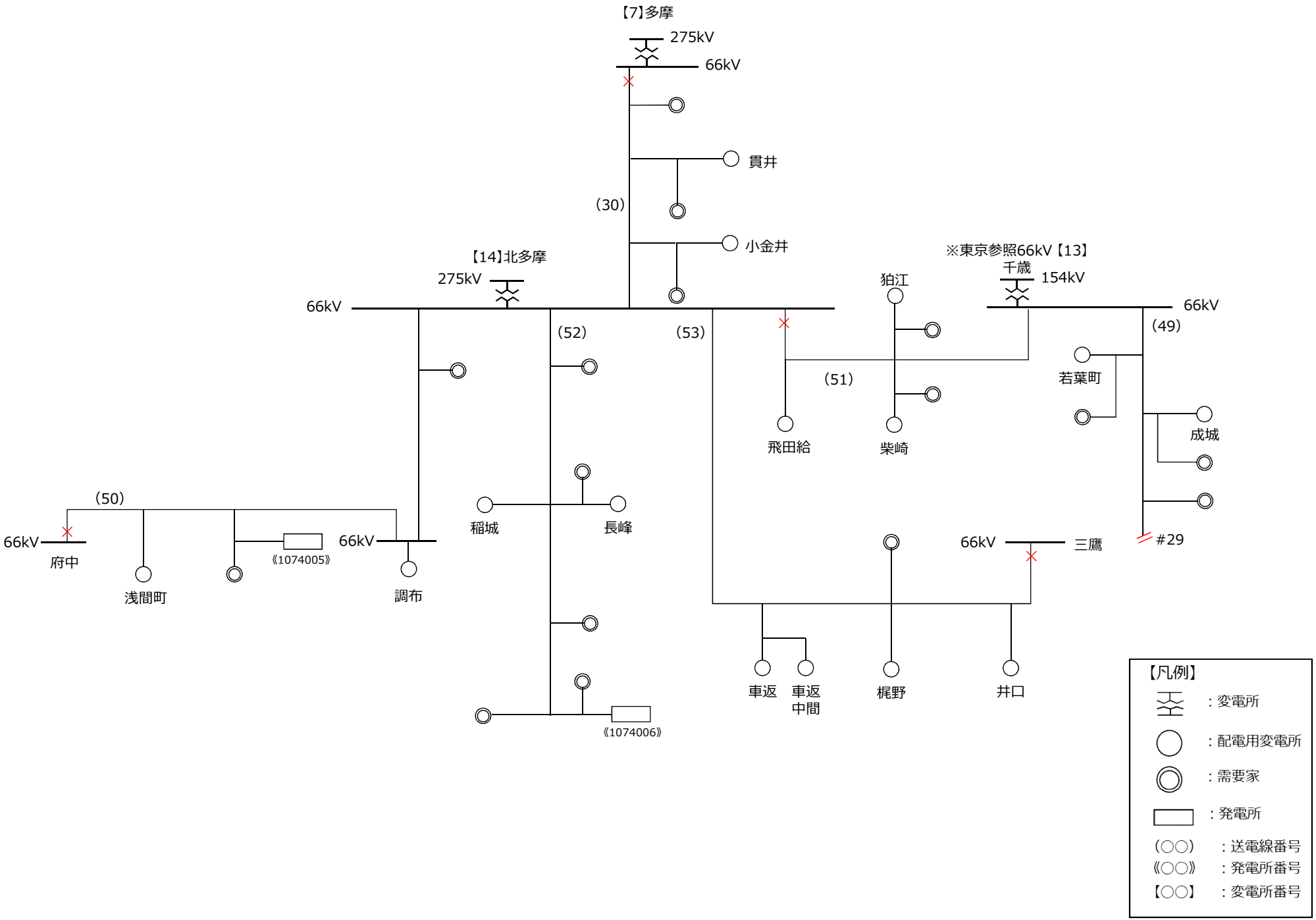

転載禁止　東京電力パワーグリッド株式会社　2025年5月7日

系統構成－66kV 東京都［多摩地区］ 昭島、聖蹟桜ヶ丘系統

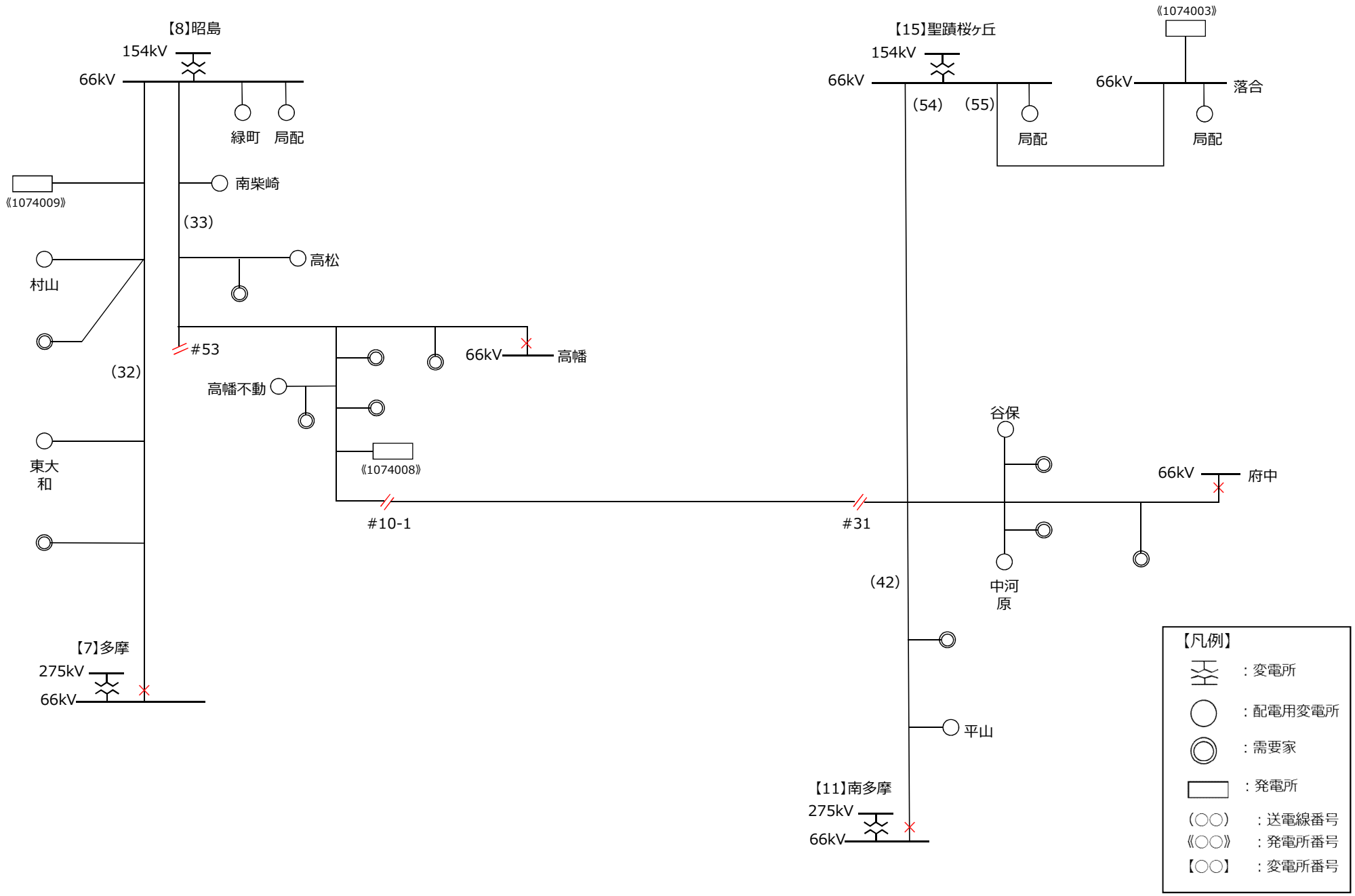

転載禁止　東京電力パワーグリッド株式会社　2025年5月7日

東京都(多摩地区)

予想潮流一覧表～66kVの特高設備～

送電線No			送電線名	電圧(kV)	潮流正方向			回線数	設備容量(100%×回線数)(MW)	運用容量値(MW)	運用容量制約要因	予想潮流(混雑処理前)(MW)
東京都(多摩地区)	66kV	1	練馬線	66	戸田	→	練馬	2	182	103	熱容量	94
東京都(多摩地区)	66kV	2	飯能今井線	66	川寺	→	需要家分岐	2	372	212	－	2
東京都(多摩地区)	66kV	3	上ノ原線	66	青梅	→	上ノ原	2	372	212	熱容量	−36
東京都(多摩地区)	66kV	4	新町線	66	青梅	→	根ヶ布分岐	2	336	219	熱容量	13
東京都(多摩地区)	66kV	5	昭島線	66	青梅	→	拝島分岐	2	116	71	熱容量	14
東京都(多摩地区)	66kV	6	秋留線	66	師岡分岐	→	秋留分岐	2	132	74	熱容量	11
東京都(多摩地区)	66kV	7	大久野線	66	秋留分岐	→	大久野分岐	2	94	54	熱容量	1
東京都(多摩地区)	66kV	8	犬目線	66	秋留分岐	→	犬目分岐	2	132	74	熱容量	11
東京都(多摩地区)	66kV	9	秋留線	66	根ヶ布分岐	→	根ヶ布	2	122	72	熱容量	−38
東京都(多摩地区)	66kV	10	奥多摩線	66	沢井分岐	→	奥多摩	1	46	46	熱容量	−25
東京都(多摩地区)	66kV	11	送電線	66	沢井分岐	→	発電所	1	32	32	熱容量	−14
東京都(多摩地区)	66kV	12	花総線	66	花畑	→	江戸川	2	372	212	熱容量	123
東京都(多摩地区)	66kV	13	奥戸線	66	江戸川	→	上平井分岐	2	378	207	熱容量	90
東京都(多摩地区)	66kV	14	隅田線	66	北堀切分岐	→	玉の井分岐	2	168	94	熱容量	47
東京都(多摩地区)	66kV	15	花葛線	66	東八潮	→	花畑	2	184	104	熱容量	0
東京都(多摩地区)	66kV	16	青井線	66	花畑	→	江戸川	2	168	94	熱容量	128
東京都(多摩地区)	66kV	17	東亀有線	66	綾瀬分岐	→	東亀有分岐	2	244	133	熱容量	30
東京都(多摩地区)	66kV	18	北千住線	66	花畑	→	北千住	2	242	133	熱容量	76
東京都(多摩地区)	66kV	19	足立線	66	京北	→	花畑	2	166	93	熱容量	54
東京都(多摩地区)	66kV	20	東尾久線	66	京北	→	東尾久分岐	2	294	162	熱容量	130
東京都(多摩地区)	66kV	21	領家線	66	鹿浜分岐	→	領家	2	168	94	熱容量	8

転載禁止　東京電力パワーグリッド株式会社　2025年5月7日

東京都(多摩地区)

予想潮流一覧表～66kVの特高設備～

送電線No			送電線名	電圧(kV)	潮流正方向			回線数	設備容量(100%×回線数)(MW)	運用容量値(MW)	運用容量制約要因	予想潮流(混雑処理前)(MW)
東京都(多摩地区)	66kV	22	鹿浜線1,2号	66	京北	→	鹿浜	2	230	130	熱容量	93
東京都(多摩地区)	66kV	23	野方線	66	練馬	→	野方	2	260	142	熱容量	75
東京都(多摩地区)	66kV	24	武練線	66	武蔵野	→	練馬	2	332	232	熱容量	127
東京都(多摩地区)	66kV	25	朝霞線	66	武蔵野	→	#40	2	350	226	熱容量	16
東京都(多摩地区)	66kV	26	吉武線	66	武蔵野	→	吉祥寺	2	444	254	熱容量	56
東京都(多摩地区)	66kV	27	久留米線	66	武蔵野	→	境	2	372	203	熱容量	13
東京都(多摩地区)	66kV	28	所沢線	66	多摩	→	所沢	2	294	167	熱容量	29
東京都(多摩地区)	66kV	29	小平線1,2号	66	多摩	→	小平	2	184	104	熱容量	25
東京都(多摩地区)	66kV	30	国分寺線	66	多摩	→	北多摩	2	184	104	熱容量	10
東京都(多摩地区)	66kV	31	国分寺南線	66	恋ヶ窪分岐	→	需要家分岐	2	132	74	熱容量	8
東京都(多摩地区)	66kV	32	村山線	66	昭島	→	多摩	2	154	93	熱容量	14
東京都(多摩地区)	66kV	33	昭柴線・多摩橋線	66	昭島	→	高幡	2	168	92	熱容量	16
東京都(多摩地区)	66kV	34	一之江線	66	小松川	→	一之江分岐	2	220	129	熱容量	65
東京都(多摩地区)	66kV	35	篠崎線	66	小松川	→	鹿骨分岐	2	220	129	熱容量	75
東京都(多摩地区)	66kV	36	長島線	66	小松川	→	長島	2	122	68	熱容量	24
東京都(多摩地区)	66kV	37	葛西橋線	66	江東	→	宇喜田分岐	2	96	58	熱容量	27
東京都(多摩地区)	66kV	38	船堀橋線	66	小松川	→	船堀橋	2	90	55	熱容量	7
東京都(多摩地区)	66kV	39	駒沢線	66	駒沢分岐	→	洗足	2	166	93	熱容量	63
東京都(多摩地区)	66kV	40	都南線	66	南武	→	駒沢分岐	2	370	203	熱容量	128
東京都(多摩地区)	66kV	41	高井戸線	66	千歳	→	吉祥寺	2	434	287	熱容量	42
東京都(多摩地区)	66kV	42	府中線	66	聖蹟桜ヶ丘	→	南多摩	2	132	74	熱容量	12

転載禁止　東京電力パワーグリッド株式会社　2025年5月7日

東京都(多摩地区)

予想潮流一覧表～66kVの特高設備～

送電線No			送電線名	電圧(kV)	潮流正方向			回線数	設備容量(100%×回線数)(MW)	運用容量値(MW)	運用容量制約要因	予想潮流(混雑処理前)(MW)
東京都(多摩地区)	66kV	43	西平山線・高幡線	66	南多摩	→	長沼#16	2	184	104	熱容量	11
東京都(多摩地区)	66kV	44	八王子線	66	南多摩	→	八王子	2	184	104	熱容量	21
東京都(多摩地区)	66kV	45	鶴川線	66	橋本	→	鶴川	2	132	74	熱容量	13
東京都(多摩地区)	66kV	46	送電線	66	江東	→	需要家	2	104	60	熱容量	9
東京都(多摩地区)	66kV	47	三井＆吉祥寺線	66	三鷹台分岐	→	吉祥寺	2	442	257	熱容量	32
東京都(多摩地区)	66kV	48	北烏山線	66	千歳	→	高井戸	2	370	212	熱容量	52
東京都(多摩地区)	66kV	49	千南線	66	千歳	→	#29	2	168	94	熱容量	73
東京都(多摩地区)	66kV	50	久我山線	66	調布	→	府中	2	184	104	熱容量	32
東京都(多摩地区)	66kV	51	北歳線	66	千歳	→	北多摩	2	150	81	熱容量	7
東京都(多摩地区)	66kV	52	稲城線	66	北多摩	→	稲城	2	184	104	熱容量	13
東京都(多摩地区)	66kV	53	車返線	66	北多摩	→	三鷹	2	184	104	熱容量	36
東京都(多摩地区)	66kV	54	百草線	66	聖蹟桜ヶ丘	→	府中	2	444	254	熱容量	31
東京都(多摩地区)	66kV	55	桜ヶ丘落合線	66	聖蹟桜ヶ丘	→	落合	2	256	210	熱容量	34
東京都(多摩地区)	66kV	56	安方線	66	池上	→	六郷	2	176	105	熱容量	0
東京都(多摩地区)	66kV	57	相武線	66	池上	→	#25	2	102	80	熱容量	36
東京都(多摩地区)	66kV	58	杉並線	66	和田堀	→	野方	2	182	103	熱容量	35
東京都(多摩地区)	66kV	59	千鳥線	66	池上	→	洗足	2	176	102	熱容量	47
東京都(多摩地区)	66kV	60	花川線	66	花畑	→	北堀切分岐	2	354	195	熱容量	108
東京都(多摩地区)	66kV	61	長沼線・小比企線	66	南多摩	→	橋本	2	372	212	熱容量	39
東京都(多摩地区)	66kV	62	鹿浜線3,4号	66	京北	→	鹿浜	2	230	130	熱容量	93
東京都(多摩地区)	66kV	63	横堀線	66	東八潮	→	花畑	2	184	104	熱容量	55

転載禁止　東京電力パワーグリッド株式会社　2025年5月7日

東京都(多摩地区)

予想潮流一覧表～66kVの特高設備～

送電線No			送電線名	電圧(kV)	潮流正方向			回線数	設備容量(100%×回線数)(MW)	運用容量値(MW)	運用容量制約要因	予想潮流(混雑処理前)(MW)
東京都(多摩地区)	66kV	64	福生線	66	青梅	→	福生	2	372	212	熱容量	24
東京都(多摩地区)	66kV	65	東大和線	66	南狭山	→	多摩	2	260	146	熱容量	25
東京都(多摩地区)	66kV	66	小平線3,4号	66	多摩	→	小平	2	184	104	熱容量	25
東京都(多摩地区)	66kV	67	高木線	66	多摩	→	府中	2	184	104	熱容量	0
東京都(多摩地区)	66kV	68	多摩橋線	66	多摩	→	#53	2	402	256	熱容量	32
東京都(多摩地区)	66kV	69	拝島線	66	拝島分岐	→	多摩	2	184	104	熱容量	-6
東京都(多摩地区)	66kV	70	由木線	66	南多摩	→	橋本	2	372	212	熱容量	63
東京都(多摩地区)	66kV	72	青梅南多摩線	66	南多摩	→	青梅	2	186	186	熱容量	15
東京都(多摩地区)	66kV	73	北八王子線	66	南多摩	→	日野	2	284	166	熱容量	12

転載禁止　東京電力パワーグリッド株式会社　2025年5月7日

東京都(多摩地区)

予想潮流一覧表～66kVの特高設備～

変電所No			変電所名	電圧(kV) 一次	電圧(kV) 二次	台数	設備容量（100%×台数）（MW）	運用容量値（MW）	運用容量制約要因	予想潮流（混雑処理前）（MW）
東京都（多摩地区）	66kV	1	戸田	154	66	3	564	456	熱容量	353
東京都（多摩地区）	66kV	2	青梅	275	66	3	851	680	熱容量	46
東京都（多摩地区）	66kV	3	江戸川	154	66	2	285	171	熱容量	135
東京都（多摩地区）	66kV	4	花畑	154	66	4	691	627	熱容量	500
東京都（多摩地区）	66kV	5	練馬	275	66	3	853	684	熱容量	566
東京都（多摩地区）	66kV	6	武蔵野	154	66	4	756	679	熱容量	171
東京都（多摩地区）	66kV	7	多摩	275	66	4	867	749	熱容量	158
東京都（多摩地区）	66kV	8	昭島	154	66	3	372	225	熱容量	73
東京都（多摩地区）	66kV	9	小松川	154	66	3	557	456	熱容量	332
東京都（多摩地区）	66kV	10	和田堀	154	66	3	565	456	熱容量	353
東京都（多摩地区）	66kV	11	南多摩	275	66	4	941	791	熱容量	208
東京都（多摩地区）	66kV	12	江東	275	66	3	467	342	熱容量	277
東京都（多摩地区）	66kV	13	千歳	154	66	4	752	706	熱容量	469
東京都（多摩地区）	66kV	14	北多摩	275	66	3	563	451	熱容量	114
東京都（多摩地区）	66kV	15	聖蹟桜ヶ丘	154	66	2	378	228	熱容量	76

転載禁止　東京電力パワーグリッド株式会社　2025年5月7日

東京都(多摩地区)

予想潮流一覧表～66kVの特高設備～

変電所No			変電所名	電圧(kV) 一次	電圧(kV) 二次	台数	設備容量（100%×台数）（MW）	運用容量値（MW）	運用容量制約要因	予想潮流（混雑処理前）（MW）
東京都（多摩地区）	66kV	16	池上	275	66	3	851	684	熱容量	599
東京都（多摩地区）	66kV	17	城南	275	66	3	570	456	熱容量	294
東京都（多摩地区）	66kV	18	豊島	275	66	3	570	456	熱容量	436
東京都（多摩地区）	66kV	19	新豊洲	275	66	2	570	342	熱容量	306

転載禁止　東京電力パワーグリッド株式会社　2025年5月7日