「系統情報の公開」に関する留意事項

1. 当社「系統利用に関する情報公表ルール」 に基づき、「予想潮流・系統構成」を公表するものです。

2. 公表する運用容量値は、電圧や系統安定度などの制約により、変わる場合があります。

3. 送電線名に発電所名，需要者名等が含まれている場合には，送電線名を「送電線」としております。

4. 当社の公開する系統アクセス情報を利用される方が，本情報を用いて行う一切の行為について、当社は責任を負いません。

転載禁止　東京電力パワーグリッド株式会社

山梨県　系統構成 マッピング　～154kVの電力系統～

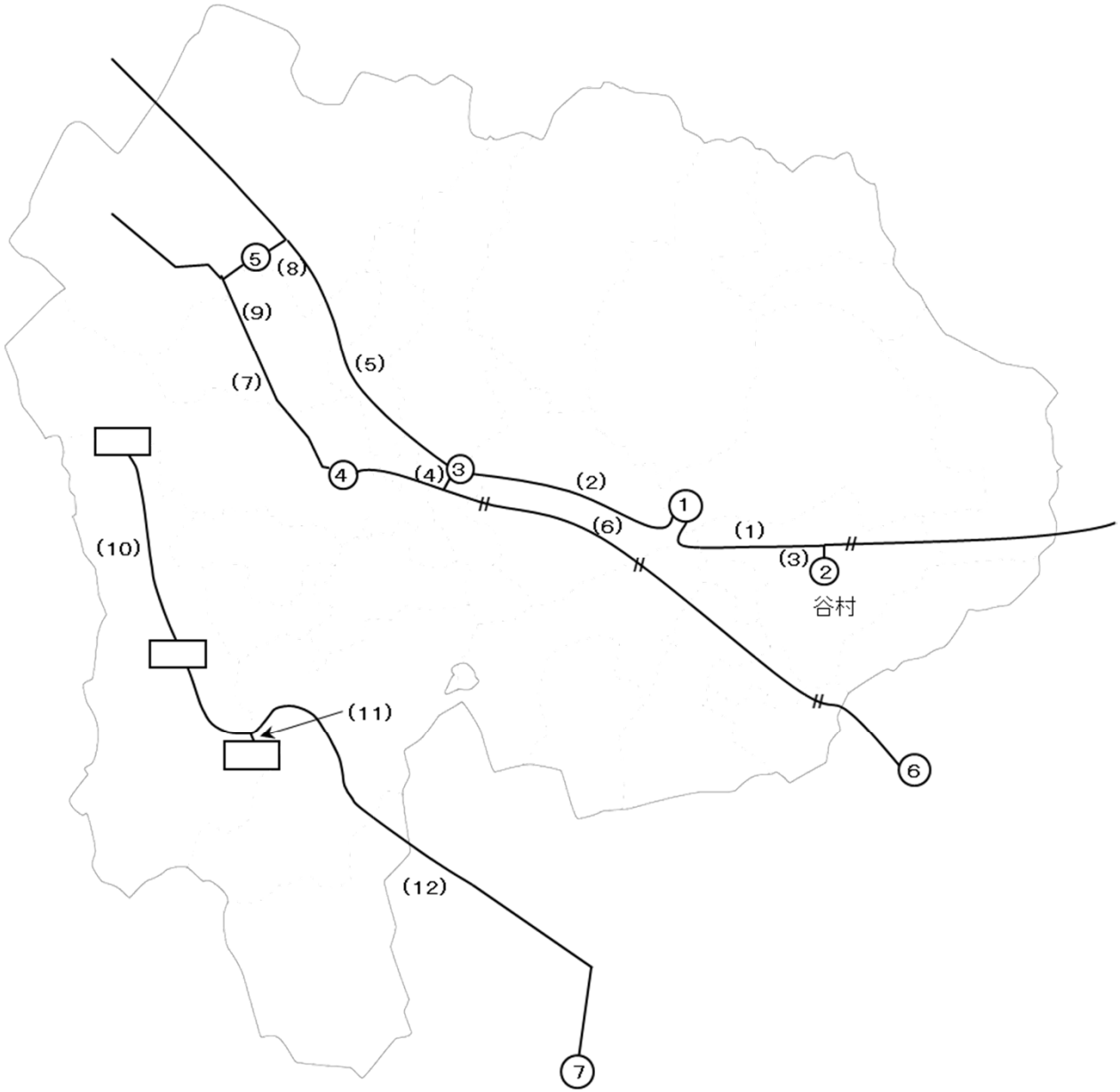

転載禁止　東京電力パワーグリッド株式会社　2025年4月1日

系統構成－154kV　山梨県

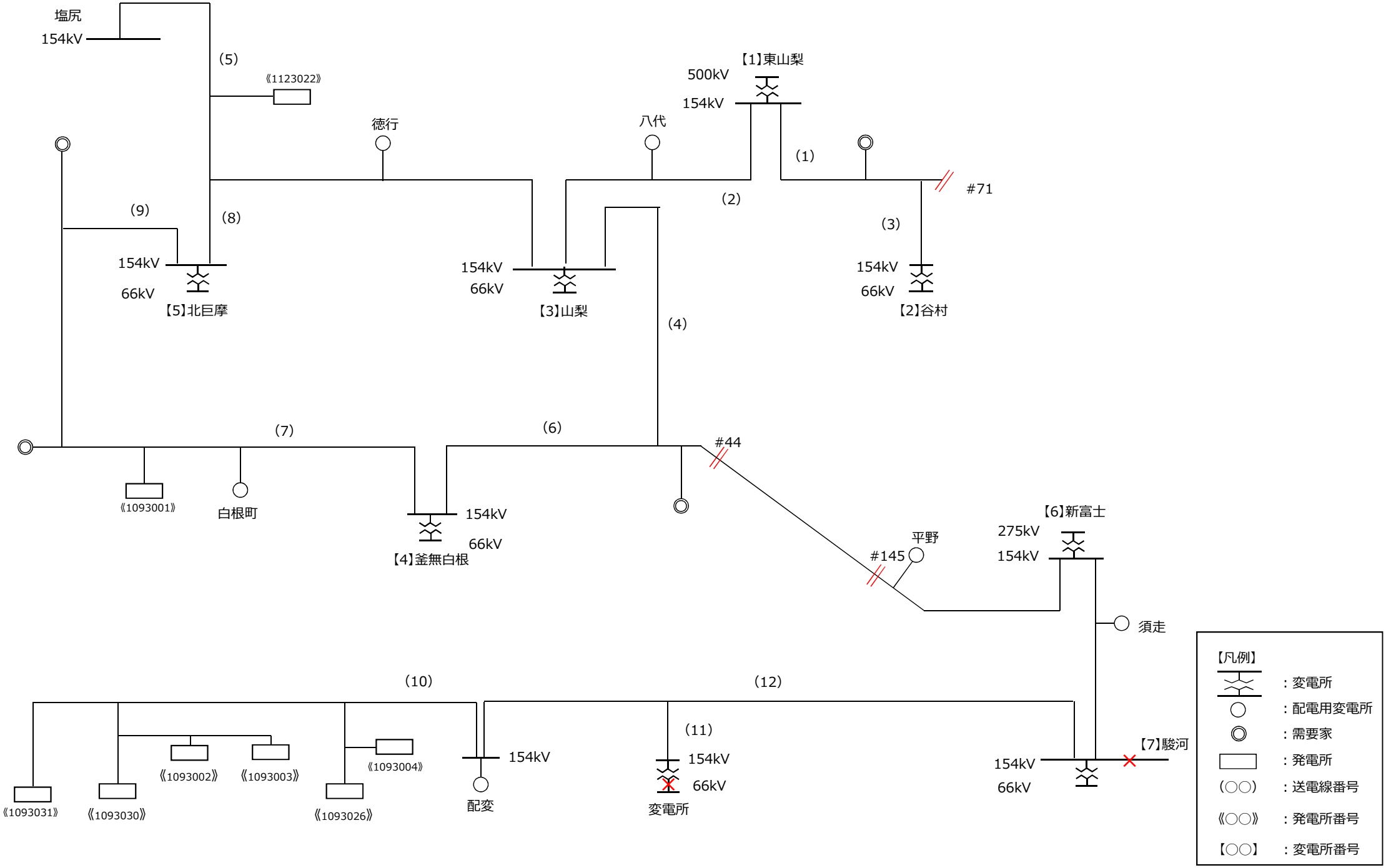

転載禁止　東京電力パワーグリッド株式会社　2025年4月1日

山梨県

予想潮流一覧表～154kVの特高設備～

送電線No			送電線名	電圧(kV)	潮流正方向			回線数	設備容量(100%×回線数)(MW)	運用容量値(MW)	運用容量制約要因	予想潮流(混雑処理前)(MW)
山梨県	154kV	1	都留線	154	東山梨	→	都留線分岐	2	328	183	熱容量	-121
山梨県	154kV	2	御坂線	154	東山梨	→	山梨	2	1,692	966	熱容量	-693
山梨県	154kV	3	禾生線	154	都留線分岐	→	谷村	2	514	290	熱容量	-123
山梨県	154kV	4	山梨線	154	山梨	→	釜無白根	2	1,506	870	熱容量	-176
山梨県	154kV	5	甲信幹線中線	154	山梨	→	塩尻開閉所	2	328	183	熱容量	-241
山梨県	154kV	6	天竜南線	154	天竜南線#29	→	釜無白根	2	294	165	熱容量	-176
山梨県	154kV	7	天竜東幹線	154	釜無白根	→	#153	2	328	183	熱容量	-162
山梨県	154kV	8	釜無川線	154	北巨摩	→	#358	2	986	565	熱容量	-5
山梨県	154kV	9	天竜東幹線	154	北巨摩	→	#153	2	328	183	熱容量	-170
山梨県	154kV	10	西山線	154	#48	→	#1	1	105	105	熱容量	-73
山梨県	154kV	11	送電線	154	―	→	―	2	―	―	―	―
山梨県	154kV	12	田代幹線	154	駿河	→	#1	2	294	165	熱容量	-213

転載禁止　東京電力パワーグリッド株式会社　2025年4月1日

山梨県

予想潮流一覧表～154kVの特高設備～

変電所No			変電所名	電圧(kV) 一次	電圧(kV) 二次	台数	設備容量（100%×台数）（MW）	運用容量値（MW）	運用容量制約要因	予想潮流（混雑処理前）（MW）
山梨県	154kV	1	東山梨変電所	500	154	3	2,137	1,707	熱容量	−814
山梨県	154kV	2	谷村変電所	154	66	3	376	226	熱容量	−123
山梨県	154kV	3	山梨変電所	154	66	4	490	381	熱容量	−221
山梨県	154kV	4	釜無白根変電所	154	66	3	283	227	熱容量	−22
山梨県	154kV	5	北巨摩変電所	154	66	3	244	179	熱容量	−175
山梨県	154kV	6	新富士変電所	275	154	5	1,533	1,415	熱容量	−387
山梨県	154kV	7	駿河変電所	154	66	4	539	433	熱容量	−64

転載禁止　東京電力パワーグリッド株式会社　2025年4月1日

山梨県　系統構成 マッピング　～66kVの電力系統～

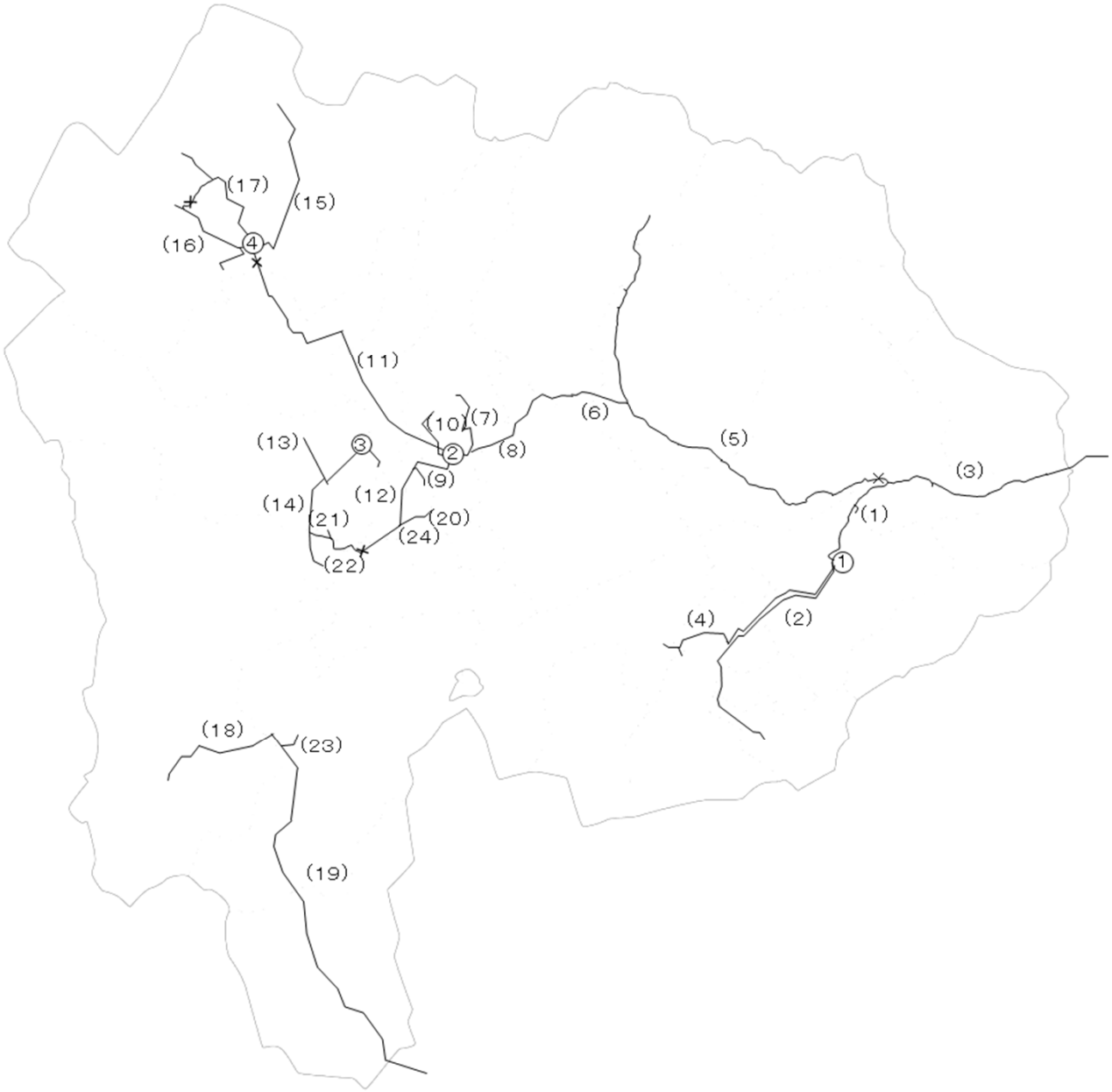

転載禁止　東京電力パワーグリッド株式会社　2025年4月1日

系統構成－66kV 山梨県 谷村系統

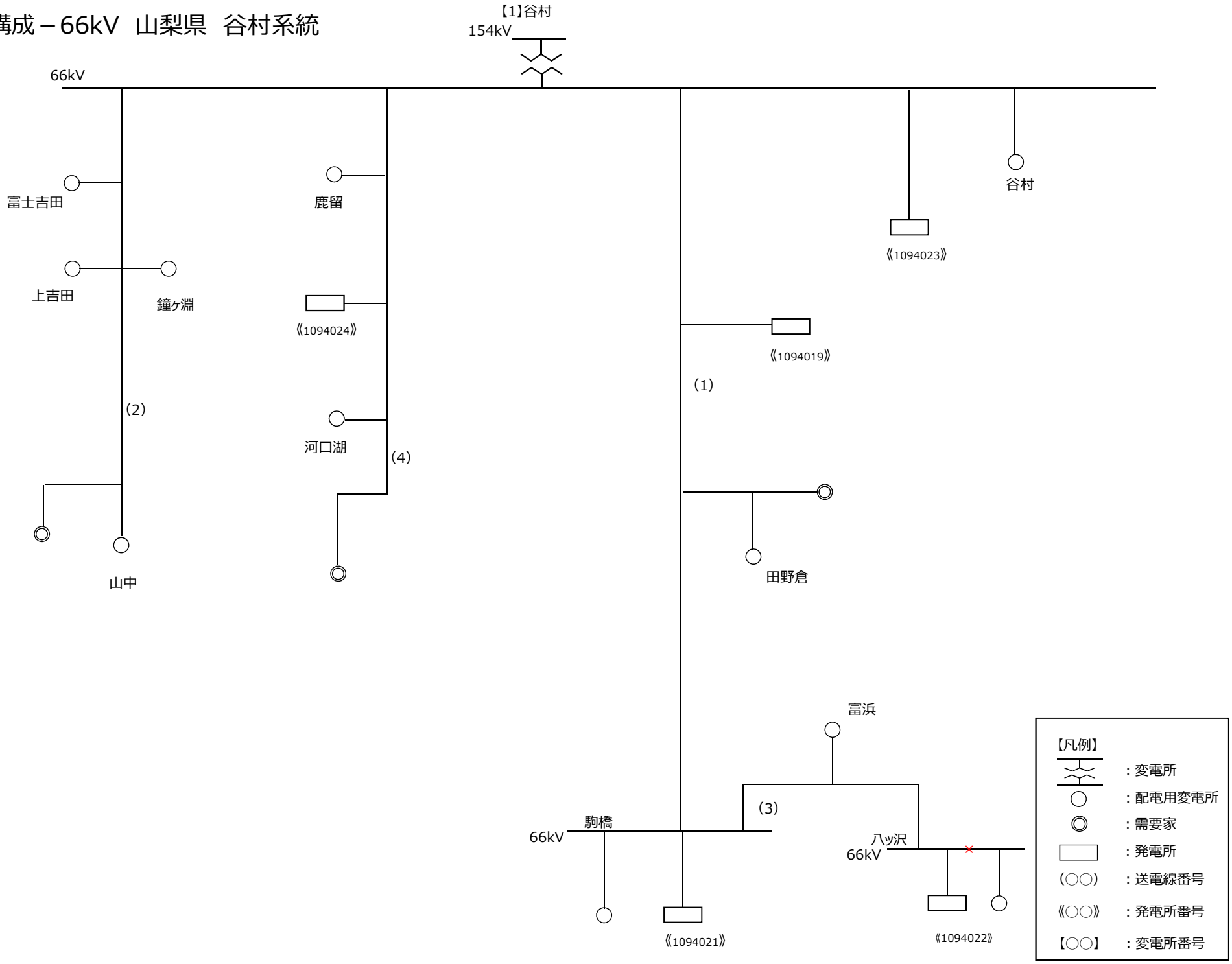

転載禁止 東京電力パワーグリッド株式会社 2025年4月1日

系統構成－66kV　山梨県　山梨系統

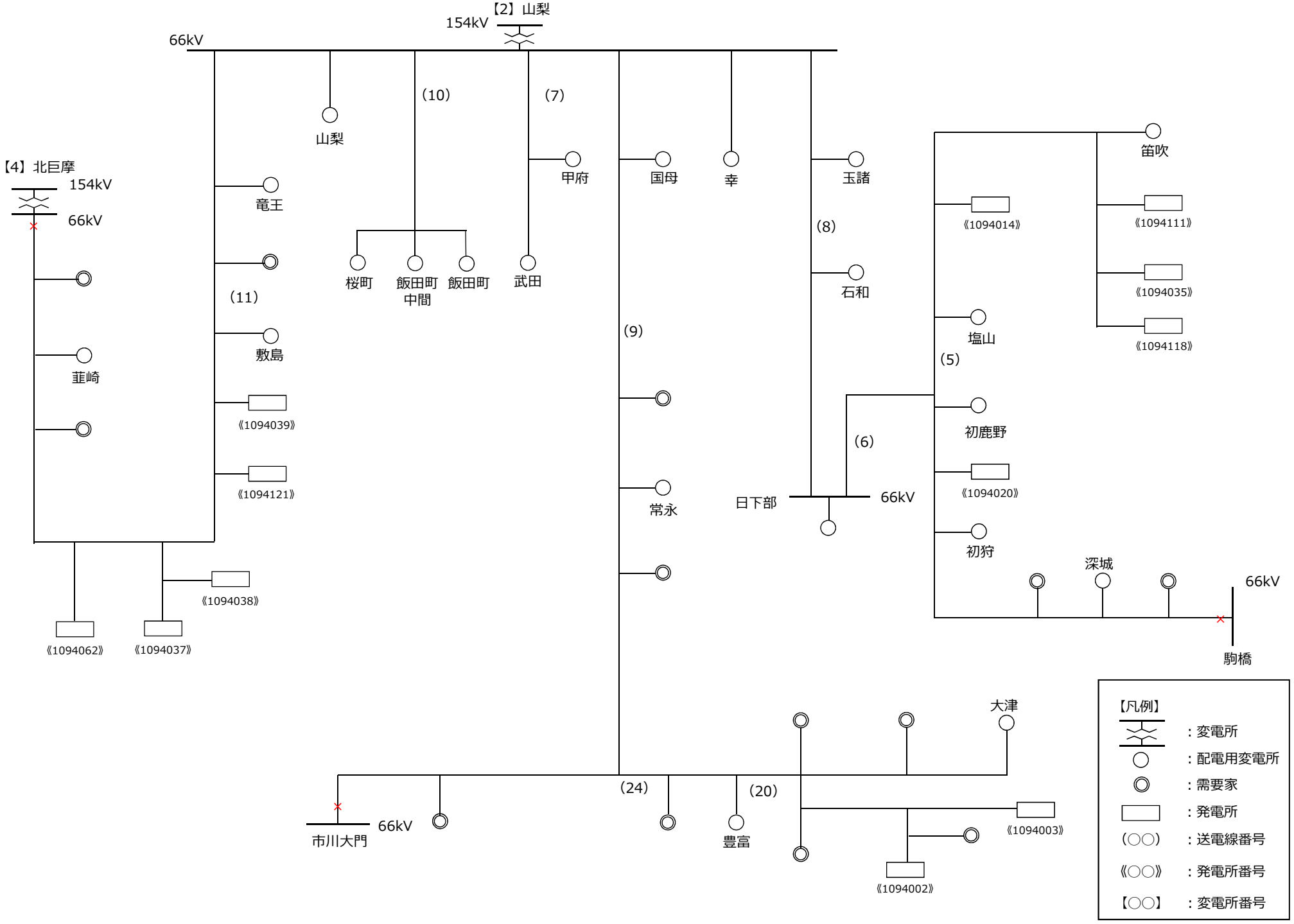

転載禁止　東京電力パワーグリッド株式会社　2025年4月1日

系統構成－66kV　山梨県　釜無白根系統

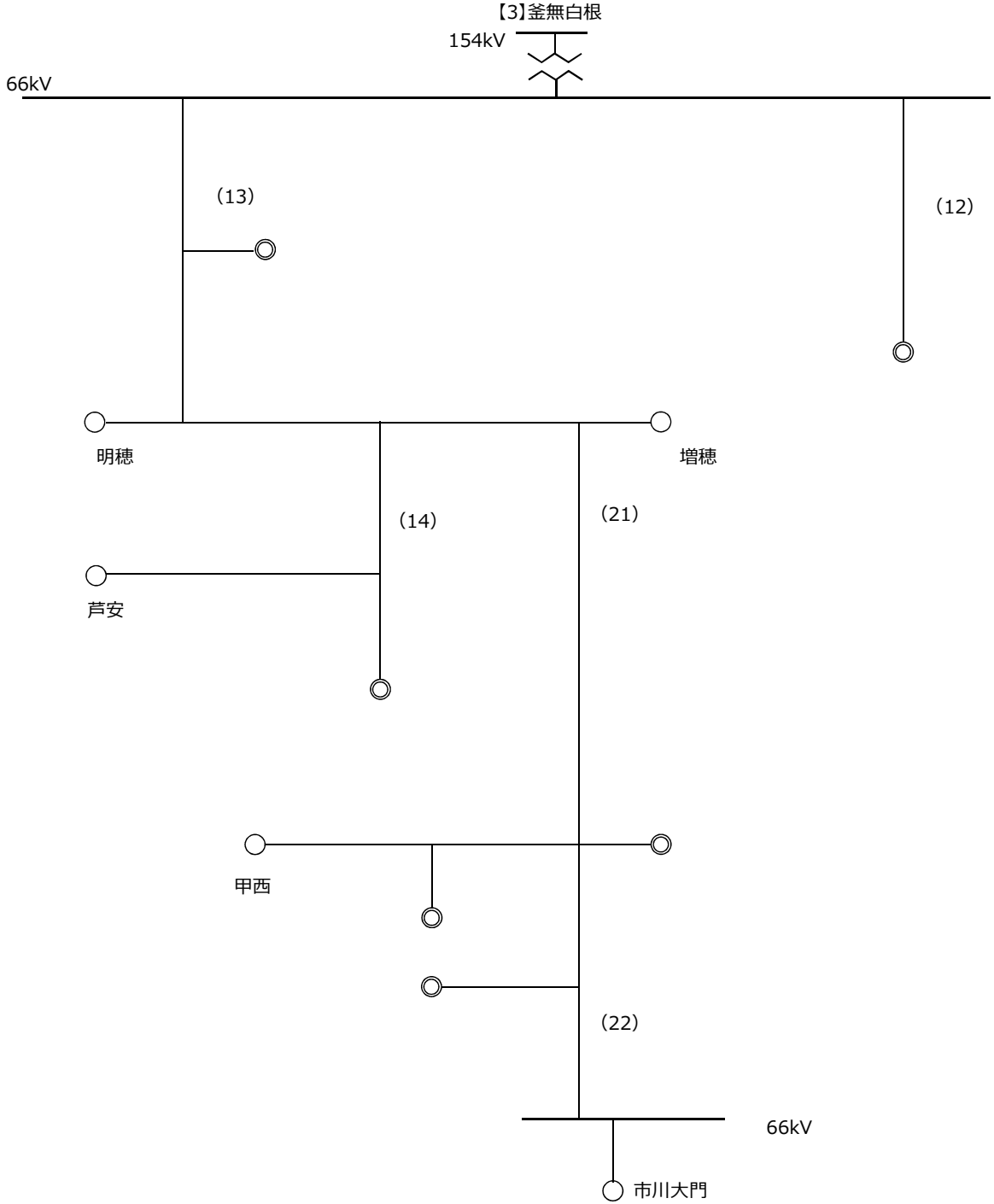

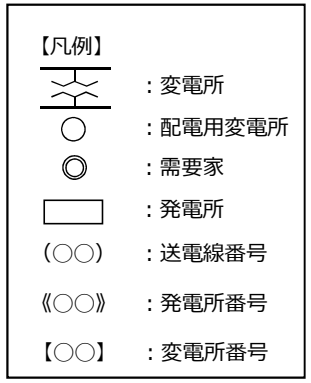

転載禁止　東京電力パワーグリッド株式会社　2025年4月1日

系統構成－66kV 山梨県 北巨摩系統

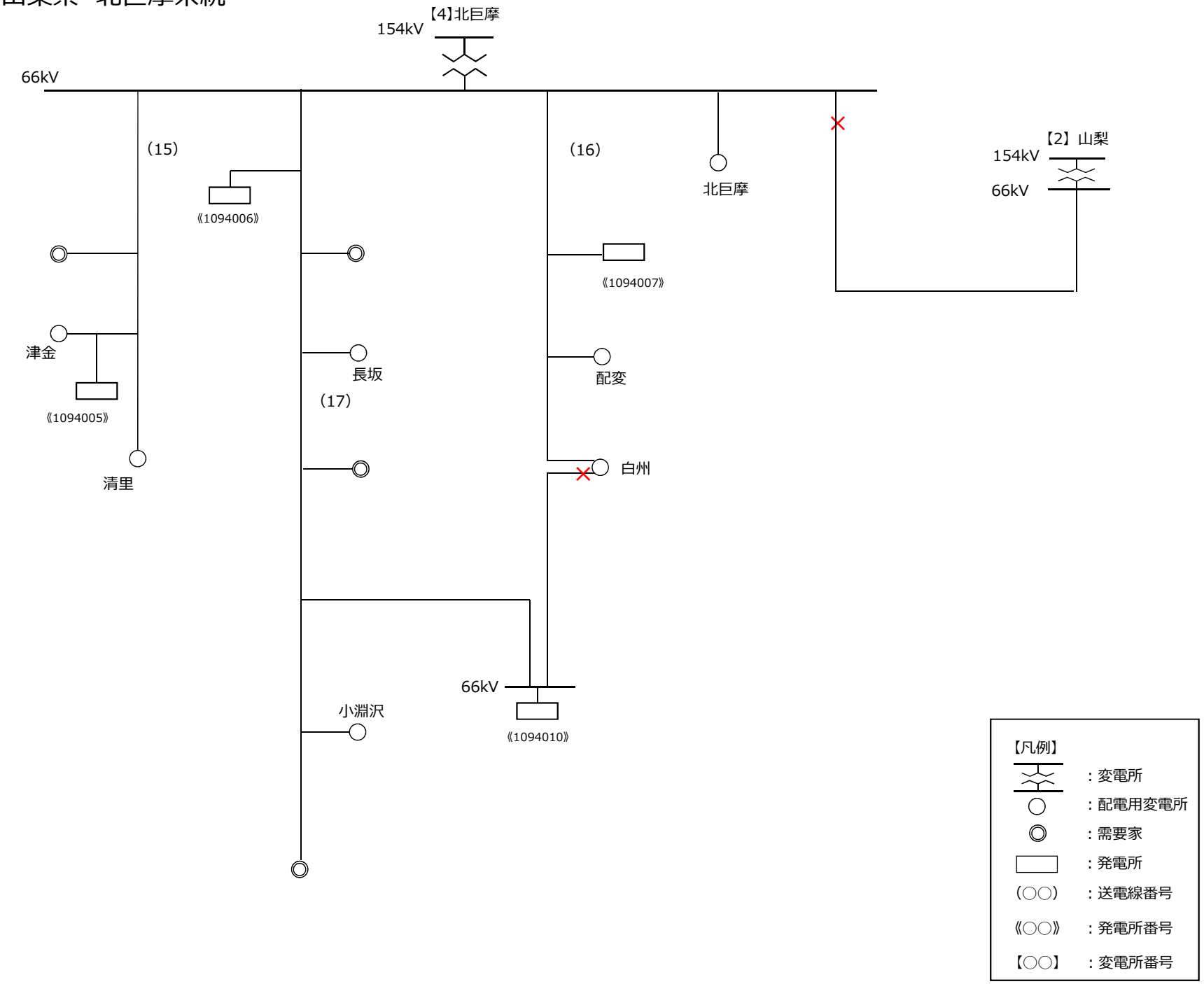

転載禁止 東京電力パワーグリッド株式会社 2025年4月1日

系統構成－66kV 山梨県 早川系統

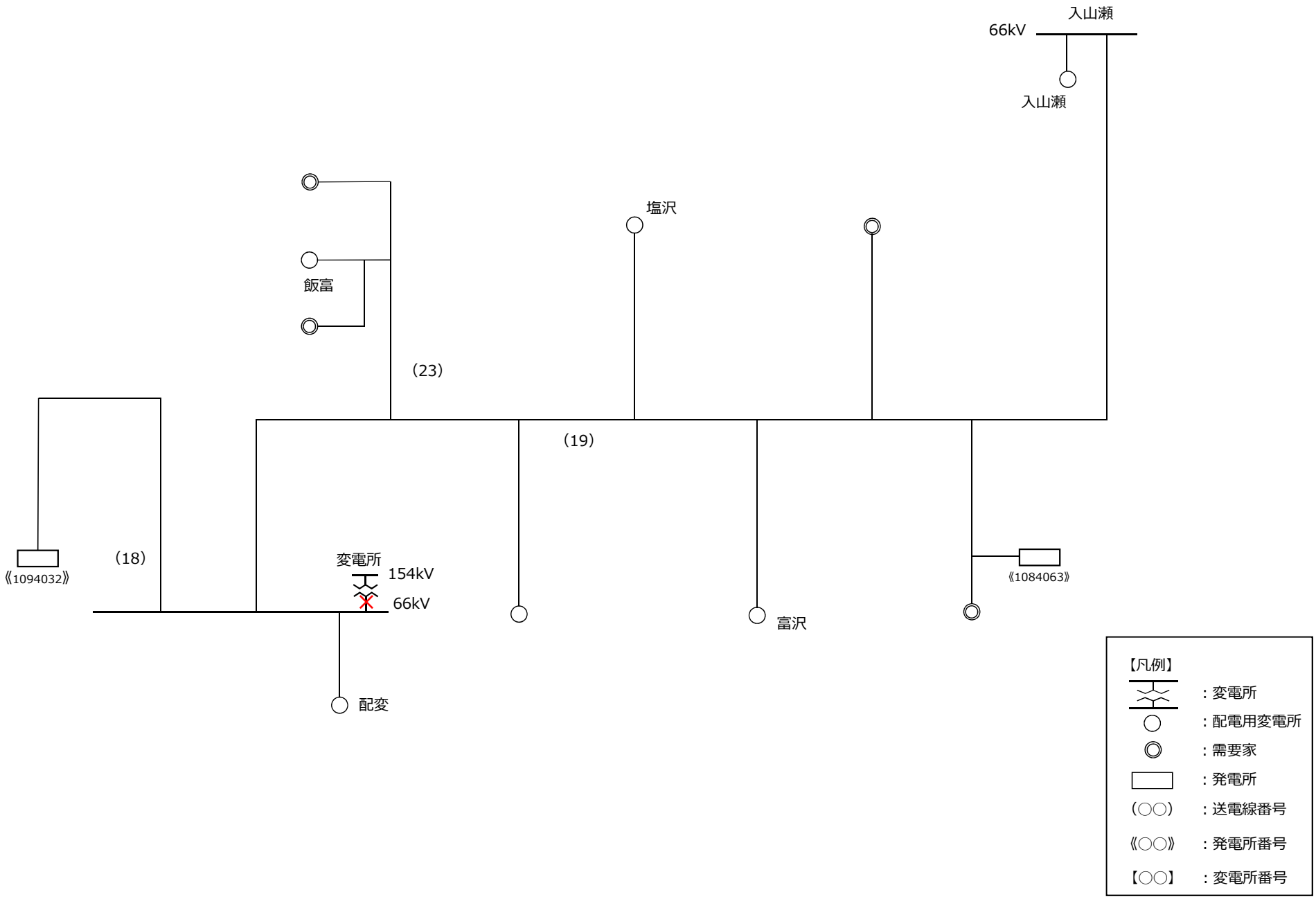

転載禁止 東京電力パワーグリッド株式会社 2025年4月1日

山梨県

予想潮流一覧表～66kVの特高設備～

送電線No			送電線名	電圧(kV)	潮流正方向			回線数	設備容量(100%×回線数)(MW)	運用容量値(MW)	運用容量制約要因	予想潮流(混雑処理前)(MW)
山梨県	66kV	1	谷村線	66	谷村	→	駒橋	2	138	92	熱容量	-77
山梨県	66kV	2	山中線	66	谷村	→	山中	2	102	57	熱容量	5
山梨県	66kV	3	駒橋線	66	駒橋	→	八ツ沢	2	122	68	熱容量	-52
山梨県	66kV	4	河口湖線	66	谷村	→	河口湖	2	102	57	熱容量	4
山梨県	66kV	5	笛駒線	66	駒橋	→	笛吹	2	102	57	熱容量	-81
山梨県	66kV	6	日下部線	66	日下部	→	#36	2	294	167	熱容量	-99
山梨県	66kV	7	甲府線	66	山梨	→	武田	2	132	74	熱容量	-1
山梨県	66kV	8	玉諸線	66	山梨	→	日下部	2	134	90	熱容量	-119
山梨県	66kV	9	市川大門線	66	山梨	→	市川大門	2	102	57	熱容量	-12
山梨県	66kV	10	飯田町線	66	山梨	→	飯田町	2	372	212	熱容量	5
山梨県	66kV	11	敷島線	66	山梨	→	北巨摩	2	294	167	熱容量	-101
山梨県	66kV	12	釜無団地線	66	釜無白根	→	#8	2	102	57	熱容量	13
山梨県	66kV	13	明穂線	66	釜無白根	→	明穂	2	372	212	熱容量	-35
山梨県	66kV	14	増穂線	66	明穂	→	増穂	2	102	57	熱容量	-1
山梨県	66kV	15	清里線	66	北巨摩	→	清里	2	102	57	熱容量	-36
山梨県	66kV	16	白州線	66	北巨摩	→	白州	1	53	53	熱容量	-3
山梨県	66kV	17	鳩川線	66	北巨摩	→	小淵沢	2	102	57	熱容量	-6
山梨県	66kV	18	雨畑線	66	―	→	―	1	―	―	―	―
山梨県	66kV	19	榑坪線	66	入山瀬	→	#1	2	94	53	熱容量	-4
山梨県	66kV	20	甲府南部工団線	66	豊富	→	大津	2	132	74	熱容量	-17

転載禁止　東京電力パワーグリッド株式会社　2025年4月1日

山梨県

予想潮流一覧表～66kVの特高設備～

送電線No			送電線名	電圧(kV)	潮流正方向			回線数	設備容量(100%×回線数)(MW)	運用容量値(MW)	運用容量制約要因	予想潮流(混雑処理前)(MW)
山梨県	66kV	21	甲西線	66	#26	→	甲西	2	372	212	熱容量	-9
山梨県	66kV	22	三郡線	66	#7	→	市川大門	2	372	212	熱容量	-7
山梨県	66kV	23	飯富線	66	#17	→	飯富	2	102	57	熱容量	-4
山梨県	66kV	24	豊富線	66	#39	→	豊富	2	372	212	熱容量	-13

転載禁止　東京電力パワーグリッド株式会社　2025年4月1日

山梨県

予想潮流一覧表～66kVの特高設備～

変電所No			変電所名	電圧(kV) 一次	電圧(kV) 二次	台数	設備容量（100%×台数）（MW）	運用容量値（MW）	運用容量制約要因	予想潮流（混雑処理前）（MW）
山梨県	66kV	1	谷村変電所	154	66	3	376	226	熱容量	−123
山梨県	66kV	2	山梨変電所	154	66	4	490	381	熱容量	−223
山梨県	66kV	3	釜無白根変電所	154	66	3	283	227	熱容量	−22
山梨県	66kV	4	北巨摩変電所	154	66	3	244	179	熱容量	−175

転載禁止　東京電力パワーグリッド株式会社　2025年4月1日